PROPOSTA DI ACCORDO OPERATIVO AI SENSI DELL'ART. 38 L.R. 24/2017 FINALIZZATO ALLA REALIZZAZIONE DI UN NUOVO CENTRO DI COMUNITA' A PINARELLA IN VIA PLATONE

FASCICOLO DI RACCOLTA PARERI ENTI TERZI

Elenco pareri allegati:

- Determina Dirigenziale n. 367 del 03.04.2020 del Dirigente Settore Lavori Pubblici Provincia Ravenna;
    - parere SAC ARPAE allegato;
- Parere Ausl;
- Parere HERA SPA INRETE;
    - Preventivo potenziamento rete idrica con firme di accettazione del Soggetto Attuatore;
- Parere HERA Luce;
- Parere Servizio Verde;
- Parere Servizio Urbanistica;
- Parere ENEL;
- Parere TELECOM.

Cesena 25/05/2020

Arch. Ing. Filippo Barbieri

Provincia di Ravenna
Piazza dei Caduti per la Libertà, 2

Provvedimento n. **367** Del 03/04/2020
Proponente: **PROGRAMMAZIONE TERRITORIALE**
Classificazione: 07-09-02 2020/1

Oggetto: ACCORDO OPERATIVO AI SENSI DELL'ART. 38 DELLA L.R. 24/2017, FINALIZZATO ALLA REALIZZAZIONE DI UN CENTRO DI COMUNITÀ SITO IN PINARELLA DI CERVIA (RA) ALLA VIA PLATONE. PROVVEDIMENTO DI VERIFICA DI ASSOGGETTABILITÀ, AI SENSI DELL'ART. 39, COMMA 4, DELLA L.R. 24/2017

SETTORE LAVORI PUBBLICI

IL DIRIGENTE

PREMESSO CHE:

- Con istanza del 13/05/2019 inoltrata al Comune di Cervia, veniva presentata, da parte di Commercianti Indipendenti Associati Soc. Cooperativa, proposta di Accordo Operativo, ai sensi e per gli effetti di cui alla L.R. Emilia-Romagna n. 24/2017 ad oggetto "*Disciplina regionale sulla tutela e l'uso del territorio*", finalizzato alla realizzazione di un nuovo centro di comunità in Pinarella di Cervia alla Via Platone;

- Con delibera della Giunta Comunale n. 110 del 14/05/2019, verificata la conformità al proprio Piano Urbanistico Generale, come già approvato con propria delibera di Consiglio Comunale n. 70 del 28/11/2018, il Comune di Cervia dichiarava l'interesse pubblico della proposta di Accordo Operativo avanzata, autorizzandone la prosecuzione dell'iter di formazione;

PRESO ATTO CHE la L.R. n. 24/2017 succitata, ed in particolare l'art. 39, comma 1, dispone che:

"1. Fuori dai casi in cui sono esentati dalla valutazione ambientale ai sensi degli articoli 11, comma 1, e 19, comma 6, gli accordi operativi per interventi di riuso e rigenerazione, che riguardino unicamente aree collocate all'interno del perimetro del territorio urbanizzato, sono soggetti a verifica di assoggettabilità ai sensi del presente articolo.";

RILEVATO CHE l'Accordo Operativo in oggetto riguarda ambiti territoriali compresi all'interno del Territorio Urbanizzato (T.U.) e RITENUTO pertanto CHE, ricadendo nelle ipotesi di cui al comma 1 dell'art. 39 della L.R. n. 24/2017, il medesimo debba essere sottoposto alla sola verifica di assoggettabilità;

DATO ATTO CHE, ai sensi del combinato disposto di cui agli artt. 38 e 39 della L.R. n. 24/2017, questa Provincia è parte istituzionale del succitato iter di formazione dell'Accordo Operativo in oggetto, quale soggetto competente in materia ambientale dovendosi esprimere in merito alla necessarietà della verifica di assoggettabilità;

VISTA la L.R. n. 24 del 21 dicembre 2017, ed in particolare l'art. 39, comma 4, che dispone:

"4. L'autorità competente, sentita l'amministrazione comunale e tenuto conto dei contributi pervenuti, emette entro il termine perentorio di sessanta giorni dal ricevimento il provvedimento di verifica, assoggettando o escludendo l'accordo dalla valutazione di cui all'articolo 38, comma 10, e, se del caso, definendo le necessarie prescrizioni. Gli esiti della verifica di assoggettabilità, comprese le motivazioni sono pubblicati integralmente nel sito web dell'autorità competente."

VISTE, a fini istruttori e procedimentali:

- le note del Settore Programmazione e Gestione del Territorio del Comune di Cervia pervenute via PEC in data 03/02/2020 e assunte agli atti della Provincia con P.G. nn. da 2874 a 2885, di inoltro della documentazione inerenti l'Accordo Operativo in oggetto, come integrate con successiva nota del Comune di Cervia del 27/02/2020, nostro P.G. n. 6300, a seguito di richiesta P.G. n. 5986 del 25/02/2020 da parte del Servizio Programmazione Territoriale della Provincia di Ravenna;
- le note P.G. n. 7639 dell'11/03/2020 e n. 8595 del 23/03/2020 con le quali il Comune di Cervia ha trasmesso i pareri, pervenuti fuori termine, rispettivamente di AUSL e ST-ARPAE, soggetti ambientalmente competenti;

VISTO, in particolare, il parere P.G. n. 9281del 02/04/2020 sulla sostenibilità ambientale dell'accordo in oggetto di ARPAE SAC Ravenna, in copia allegato, come sollecitato con nota del Servizio Programmazione Territoriale P.G. n. 7022 del 05/03/2020 stante la prossimità dello scadere del termine perentorio indicato dall'art. 39, comma 2, della L.R. 24/2017 onde consentire alla Provincia di esprimersi entro i termini di legge e non incorrere in responsabilità, con il quale si propone la:

"NON ASSOGGETTABILITÀ A VAS con prescrizioni

per lo "Accordo Operativo ai sensi dell'art. 38 della L.R. 24/2017, finalizzato alla realizzazione di un centro di comunità a Pinarella in via Platone" nel Comune di Cervia, secondo quanto disposto dal D.Lgs 152/06 e smi e dalla DGR Emilia Romagna 1795/2016.

La procedura avviata per il progetto in variante in oggetto potrà essere conclusa secondo quanto disciplinato dalla normativa vigente, e con riferimento ai disposti del D.Lgs. 152/06 e smi, nel rispetto delle prescrizioni presenti nei Rapporti Ambientali, nei pareri formulati dai soggetti coinvolti nella procedura di valutazione ambientale, subordinata all'ottemperanza di quelle prescrizioni che possono essere attuate solo nelle fasi successive al presente procedimento.

Si indicano le seguenti PRESCRIZIONI:

Dovranno essere attuate tutte le prescrizioni indicate nei pareri espressi dai vari Enti coinvolti nel procedimento in oggetto.

Dovrà essere rispettato quanto normato dalla pianificazione vigente, al fine della sostenibilità ambientale dell'intervento.

Dovranno essere rispettate tutte le CONDIZIONI riportate nel parere favorevole ARPAE-ST PG 49932 del 02/04/2020, allegato e parte integrante della presente Relazione Istruttoria.",

le cui motivazione si ritengono accoglibili e rispetto al quale non si rilevano elementi di scostamento alcuno;

VERIFICATA, come da parere della Regione Emilia-Romagna–Servizio Giuridico del Territorio espresso via mail in data 27/03/2020 agli atti del relativo fascicolo, la competenza dirigenziale per il presente provvedimento di verifica di assoggettabilità a valutazione ambientale degli A.O. "rigenerativi" in quanto incidenti solo su aree interne al T.U., ex art. 39, comma 4, L.R. n. 24/17, per analogia di principio ex art. 11, comma 1, L.R. n. 4/2018, il quale prevede che i provvedimenti di verifica di assoggettabilità a VIA siano assunti con atto dirigenziale;

VISTA la Deliberazione del Consiglio Provinciale n. 41 del 19/12/2019 avente ad oggetto "*DUP Documento Unico di Programmazione e Bilancio di previsione per gli esercizi finanziari 2020-2022 ai sensi del D. Lgs. n. 267/2000 – Approvazione*";

VISTO l'Atto del Presidente n. 2 del 14/01/2020, relativo all'approvazione del Piano della Performance, Piano esecutivo di gestione, Piano dettagliato degli obiettivi 2020-2022 - esercizio 2020;

PREVIA istruttoria svolta dal responsabile del procedimento Arch. Fabio Poggioli, la cui attività è finalizzata anche alla realizzazione dell'obiettivo di PEG/PDO n. 022102 "*Verifica e supporto alla pianificazione comunale*" e su proposta del medesimo;

VERIFICATO che in merito al presente atto non sussistono obblighi di pubblicazione ai sensi e per gli effetti di cui al D.Lgs. n. 33/2013 e s.m.i.;

DISPONE

1. DI ACCOGLIERE e FARE PROPRIE, per quanto in premessa citato e qui interamente richiamato, le motivazioni di cui al parere del SAC ARPAE di Ravenna pervenuto con nota P.G. n. 9281 del 02/04/2020, in copia allegato quale parte integrante e sostanziale del presente provvedimento;

2. DI ESPRIMERE, ai sensi dell'art. 39, comma 4 della L.R. n. 24/2017, il non assoggettamento, alle condizioni riportate nel parere sopra richiamato, dell'Accordo Operativo in oggetto alla ulteriore procedura di cui all'art. 38, comma 10, inerente la sostenibilità ambientale e territoriale dell'accordo operativo;

3. DI DEMANDARE al Servizio Programmazione Territoriale, gli adempimenti di competenza relativi:

   - alla pubblicazione sul sito istituzionale della Provincia della presente determinazione, come prescritto e indicato al comma 6 dell'art. 18 della L.R. n. 24/2017;
   - alla trasmissione del presente atto al Comune di Cervia

4. CHE l'Arch. Fabio Poggioli è nominato quale responsabile del procedimento e dei relativi adempimenti ai sensi e per gli effetti di cui agli articoli 5 e 6 della legge 7 agosto 1990 n. 241 e ss.mm.ii..

DA ATTO CHE:

- la verifica di assoggettabilità, ai sensi dell'art. 39, comma 4, della L.R. 24/2017 è finalizzato alla realizzazione dell'obiettivo di PEG/PDO 022102 "*Verifica e supporto alla pianificazione comunale"* del Servizio Programmazione Territoriale a ciò deputato;

DA ATTO CHE è stato rispettato il termine stabilito per la conclusione del presente procedimento, come da Atto del Presidente della Provincia n. 74/2019;

ATTESTA CHE il procedimento amministrativo sotteso al presente atto, in quanto ricompreso nel P.T.P.C.T. vigente della Provincia di Ravenna, ai sensi e per gli effetti di cui alla Legge n. 190/2012 ss.mm.ii., è oggetto di misure di contrasto applicate ai fini della prevenzione della corruzione

ATTESTA la regolarità e correttezza del presente atto ai sensi e per gli effetti di quanto dispone l'art. 147 bis, comma 1, D. Lgs. 18 agosto 2000, n. 267 e ss.mm.ii e dichiara che il presente provvedimento diverrà esecutivo sin dal momento della sottoscrizione dello stesso da parte del dirigente del Settore proponente o chi ne fa le veci.

IL DIRIGENTE DEL SETTORE
NOBILE PAOLO
(Sottoscritto digitalmente ai sensi
dell'art. 20 D.Lgs n. 82/2005 e ss.mm.ii.)

Il presente provvedimento, non comportando impegni di spesa, è divenuto esecutivo dalla data di sottoscrizione dello stesso da parte del dirigente del settore/servizio ai sensi dell'articolo 10, comma 1, del vigente regolamento provinciale di attribuzione di competenze.

AVVERTENZE: RICORSI GIURISDIZIONALI

Contro il provvedimento, gli interessati possono sempre proporre ricorso al Tribunale Amministrativo Regionale competente entro i termini di legge, ai sensi del D.Lgs. 02.07.2010, n. 104, decorrenti dalla data di notificazione o di comunicazione o da quando l'interessato ne abbia avuto conoscenza ovvero ricorso straordinario al Presidente della Repubblica entro 120 giorni, ai sensi del D.P.R. 24.11.1971, n. 1199, decorrenti dalla data della notificazione o di comunicazione o da quando l'interessato ne abbia avuto piena conoscenza.

(*da sottoscrivere in caso di stampa*)

SI ATTESTA, ai sensi e per gli effetti di cui all'art. 23 del D.Lgs. n. 82/2005 e ss.mm.ii., che la presente copia, composta di n. ____ pagine, è conforme in tutte le sue componenti al corrispondente atto originale firmato digitalmente e conservato agli atti.

Ravenna, _____

Nome e Cognome _____

Qualifica _____

Firma _____

arpae
agenzia prevenzione ambiente energia emilia-romagna

Servizio Autorizzazioni e Concessioni di Ravenna

Piazza dei Caduti per la Libertà n. 2 - 48121 Ravenna
Tel. 0544 258111 - FAX 0544 258014
PEC: aoora@cert.arpa.emr.it
www.arpae.it

SINADOC Prat. n. 7536/2020

PROVINCIA DI RAVENNA
Settore Programmazione Territoriale
Piazza dei Caduti per la Libertà n. 2
48121 Ravenna
provra@cert.provincia.ra.it

Ravenna, 02/04/2020

Oggetto: D.Lgs 152/06 e smi - L.R. 24/2017, art. 39 - DGR Emilia Romagna 1795/2016 – "Accordo Operativo ai sensi dell'art. 38 della L.R. 24/2017, finalizzato alla realizzazione di un centro di comunità a Pinarella in via Platone" nel Comune di Cervia.
- Relazione istruttoria sulla Verifica di assoggettabilità dell'"Accordo Operativo ai sensi dell'art. 38 della L.R. 24/2017, finalizzato alla realizzazione di un centro di comunità a Pinarella in via Platone" nel Comune di Cervia.

Tenuto conto della Pratica di verifica di assoggettabilità a VAS "Accordo Operativo ai sensi dell'art. 38 della L.R. 24/2017, finalizzato alla realizzazione di un centro di comunità a Pinarella in via Platone" nel Comune di Cervia, trasmessa dal Comune di Cervia con note ns PG 17515, 17516, 17520, 17522, 17527 e 17528 del 04/02/2020.

Esaminata la documentazione relativa al **"Accordo Operativo ai sensi dell'art. 38 della L.R. 24/2017, finalizzato alla realizzazione di un centro di comunità a Pinarella in via Platone" nel Comune di Cervia**

SI TRASMETTE

in ottemperanza alla DGR Emilia Romagna n. 1795/2016, la **Relazione Istruttoria** per gli atti di vostra competenza.

INTRODUZIONE

- Il Comune di Cervi, con on note ns PG 17515, 17516, 17520, 17522, 17527 e 17528 del 04/02/2020, ha trasmesso la Pratica di verifica di assoggettabilità a VAS "Accordo Operativo ai sensi dell'art. 38 della L.R. 24/2017, finalizzato alla realizzazione di un centro di comunità a Pinarella in via Platone" nel Comune di Cervia. Con le note di cui sopra, ha trasmesso la seguente documentazione:

Documentazione progettuale:
EB-01comparto di via Teseo – inquadramento territoriale, rilievo e doc. fotografica;
EB-02 comparto di via Platone – stato attuale ex struttura commerciale CONAD;
EB-03 comparto di via Teseo – progetto delle opere pubbliche fuori terra;
EB-04 comparto di via Teseo – progetto del verde pubblico;
EB-05 comparto di via Teseo – progetto impianto di irrigazione pubblica;
EB-06 comparto di via Teseo – progetto impianti di fognatura bianca e fognatura nera;
EB-07 comparto di via Teseo – schemi funzionali sistemi di laminazione;
EB-08 comparto di via Teseo – sezioni tecnologiche stradali;
EB-09 comparto di via Teseo – progetto impianti di rete acquedotto e gasdotto;
EB-10 comparto di via Teseo – progetto illuminazione pubblica e cablaggio rete dati;
EB-11 comparto di via Teseo – progetto segnaletica stradale e percorsi disabili;
EB-12 comparto di via Teseo – progetto impianti di rete ENEL e TELECOM;
EB-13a comparto di via Platone – stato di progetto centro di comunità;- EB-13b comparto di via Platone – stato comparativo centro di comunità;
EB-14 comparto di via Platone – rilievo strutturale;
EB-15 comparto di via Platone – progetto strutturale;
EB-16 comparto di via Teseo – render di progetto;

Documento firmato digitalmente

EB-17 comparto di via Platone – render di progetto;
EB-IE03 comparto di via Platone – impianti elettrici ed elettronici;
EB-IE04 comparto di via Platone – impianti elettrici ed elettronici;
EB-IM02 comparto di via Platone – impianti meccanici;
EB-IM03 comparto di via Platone – impianti meccanici;
EB-IM04 comparto di via Platone – impianti meccanici;
EB-LD02 comparto di via Platone – L10/91 conforme D.G.R. 1715/2016;
EB-LD03 comparto di via Platone – L10/91 conforme D.G.R. 1715/2016;
EB-IRAI comparto di via Platone – impianto rivelazione e allarmi incendi;
RB-01 relazione tecnica urbanistica ed ambientale;
RB-02 comparto di via Teseo – relazione energetico ambientale;
RB-03 comparto di via Teseo – relazione geologico tecnica e sismica;
RB-04 comparto di via Teseo – valutazione previsionale di clima acustico;
RB-05 comparto di via Platone – valutazione previsionale di clima acustico;
RB-06 rapporto preliminare ambientale VAS;
RB-07 relazione di fattibilità tecnica economica finanziaria;
RB-08 comparto di via Teseo – relazione sulla qualità dei suoli;
RB-09 comparto di via Teseo – relazione generale sulle opere pubbliche;
RB-10 comparto di via Teseo – relazione tecnica agronomica del verde pubblico;
RB-11 comparto di via Teseo – relazione idraulica della trasformazione urbana;
RB-12 comparto di via Teseo – relazione tecnica specialistica acquedotto e gasdotto;
RB-13 comparto di via Teseo – relazione tecnica specialistica illuminazione pubblica;
RB-14 comparto di via Teseo – relazione tecnica specialistica ENEL e TELECOM;
RB-15 comparto di via Platone – relazione di calcolo strutturale;
RB-16 comparto di via Platone – piano di manutenzione;
RB-17 disciplinare descrittivo e prestazionale delle opere pubbliche;
RB-18 comparto di via Teseo – c.m.e. delle oo.uu. in cessione;
RB-19 comparto di via Platone – c.m.e. trasformazione ex struttura commerciale
RB-20 comparto di via Teseo – elenco prezzi unitari oo.uu. in cessione;
RB-21 comparto di via Platone – elenco prezzi unitari trasformazione ex struttura commerciale;
RB-22 comparto di via Teseo – quadro economico oo.uu. in cessione;-
RB-23 comparto di via Platone –quadro economico trasformazione ex struttura commerciale;
RB-IE01 comparto di via Platone – relazione tecnica impianti elettrici ed elettronici;
RB-IE02 comparto di via Platone – schemi quadri impianti elettrici ed elettronici;
RB-IM01 comparto di via Platone – relazione tecnica impianti meccanici;
RB-LD01 comparto di via Platone – relazione tecnica L10/91 conforme D.G.R. 1715/2016;
Pareri pervenuti:
Parere Servizio Verde del Comune di Cervia, prot. 74923 del 24/12/2019;
Parere Servizio Urbanistica del Comune di Cervia prot. 2737 del 15/01/2020;
Parere Hera spa (prot. 7108 del 27/01/2020) e Inrete Distribuzione Energia spa (prot. 2366 del 27/01/2020), pervenuto in data 28/01/2020, prot. 5489;
Parere Hera Luce srl (prot. 399 del 21/01/2020), pervenuto in data 21/01/2020, prot. 4014;

- L'Area Prevenzione Ambientale di ARPAE ha trasmesso il parere di competenza PG 49932 del 02/04/2020.

DESCRIZIONE dell'accordo operativo in oggetto:

L'accordo operativo in oggetto, ai sensi dell'art.38 della Legge Urbanistico Regionale 24 del 21/12/2017 è finalizzato al riuso e alla rigenerazione del territorio urbanizzato in attuazione ai principi di formazione di città pubblica così come principio costituente del Piano Urbanistico Generale del Comune di Cervia.
Sulla base di valutazioni effettuate tra il Comune di Cervia e il soggetto privato, risulterebbe nell'interesse della Pubblica Amministrazione acquisire il fabbricato del Conad sito su via Platone, angolo via Fienilone e in cambio di tale assunzione, si propone il trasferimento delle volumetrie di tale immobile sull'ambito urbano non ancora urbanizzato di via Teseo.

La struttura Commerciale si presenta in fase di dismissione. Considerata la posizione centrale e strategica della struttura, attraverso l'attuazione di interventi mirati sull'edificio tali da renderlo fruibile ed utilizzabile in sicurezza, è possibile rispondere alla necessità da parte dell'attuale amministrazione comunale di addivenire alla realizzazione di spazi pubblici finalizzati all'espletamento delle attività sociali di quartiere, di creare punti

di aggregazione e di servizio per la comunità di Pinarella di Cervia utilizzandolo come spazio pubblico di servizio di dotazione al Quartiere.
Verrà effettuata una riconversione dell'ex fabbricato commerciale di via Platone. Sul fabbricato verranno effettuate tutta una serie di lavorazioni ed opere al fine di renderlo idoneo alle attività che si insedieranno all'interno. Verrà studiata una nuova ridistribuzione interna degli spazi. Al piano terra verranno creati 4 nuovi ambienti, Sale Polifunzionali, mentre il primo piano sarà destinato prevalentemente ad uffici.

Nell'area di via Teseo è previsto l'inserimento di previsione residenziale. La capacità edificatoria attribuita è finalizzata alla sostenibilità economico-finanziaria dell'attuazione dell'accordo operativo ed è assegnata a titolo di compensazione al contributo di sostenibilità derivante dalla cessione del fabbricato ex Conad City di Pinarella. Nell'area residenziale verranno previste le dotazioni territoriali minime e un'area a verde che ospiterà la vasca di laminazione e avrà anche funzione di ricucitura della rete ecologica.

CRITICITÀ segnalate dalla Pianificazione vigente e risoluzioni adottate:

L'area di intervento ricade in:

a) "Zone di protezione delle acque sotterranee in ambito costiero", di cui all'art. 3.11 delle norme di PUG.
Al fine di favorire la tutela delle acque sotterranee in ambito costiero, si dovranno rispettare le prescrizioni specifiche di cui all'art. 3.11 delle norme di PUG.
b) "Aree a basso rischio archeologico", di cui all'art. 4.7 delle norme di PUG.
Dovranno essere rispettate le prescrizioni di cui all'art. 4.7 delle norme di PUG.
c) "Sistemi dunosi costieri di rilevanza storico documentale paesistica", di cui all'art. 3.9 delle norme di PUG.
L'area di intervento risulta essere esclusa dall'applicazione della presente tutela ai sensi dell'art. 3.9 delle norme di PUG.
d) Zona di protezione dall'inquinamento luminoso ai sensi della LR 19/2003 art. 3 e successivo DGR 1688 del 18/11/2013 per presenza di osservatori astronomici non professionale di rilevanza nazionale e regionale, di cui all'art. 5.4 delle norme di PUG.
L'attuazione dell'intervento dovrà garantire l'osservanza dei requisiti e delle disposizioni di cui alla DGR 1688 del 18/11/2013 recante norme in materia dell'inquinamento luminoso e di risparmio energetico.

Sistema Infrastrutturale:

Le reti di acquedotto e gas presentano alcune criticità che necessitano di ulteriori verifiche ed approfondimenti. Depurazione e fognature presentano criticità in fase di risoluzione.
L'attuazione dell'intervento è subordinata all'esecuzione delle opere necessarie a garantire la compatibilità dello stesso rispetto alle reti esistenti.

Viabilità:

L'area di intervento risulta essere accessibile da Via Teseo e Via Pinarella. L'attuazione dell'intervento comporta un modesto incremento dei flussi di traffico.
Trattandosi di intervento di esigue dimensioni con un incremento di carico urbanistico non significativo, non si rileva la necessità di specifici interventi di mitigazione.

Rumore:

L'area di intervento è esposta a livelli sonori compatibili con la classe acustica di progetto (Classe III).
La progettazione dei fabbricati e relativi impianti tecnologici dovrà garantire il rispetto dei requisiti acustici passivi degli edifici in conformità alle disposizioni del D.P.C.M. 05/12/1997. L'articolazione e la compresenza delle funzioni all'interno dell'area di intervento dovrà essere tale, in fase attuativa, da collocare il comparto stesso nella classe attribuita. La determinazione della classe acustica in fase attuativa deve essere effettuata utilizzando il calcolo parametrico di cui al punto 2.2 della DGR 2053/2001 in funzione degli usi e della capacità insediativa prevista.

Rischio Sismico:
L'area di intervento ricade fra le "Zone suscettibili di instabilità per liquefazione (livello 3)".
L'attuazione dell'intervento è subordinata al rispetto delle prescrizioni di cui all'art. 4.6 delle norme di PUG.

Rischio Idraulico:
L'area di intervento ricade in "Aree di potenziale allagamento" di cui all'art. 6 Piano Stralcio per il Rischio Idrogeologico (disciplinato dall'art. 4.1.4 delle norme di PUG) e presenta un tirante idrico di riferimento fino a 50 cm.
In fase esecutiva dovranno essere adottati gli accorgimenti tecnico costruttivi ed i criteri di protezione passiva dei manufatti in conformità alle disposizioni dell'art. 4.1.4 delle norma di PUG.

ANALISI dei CRITERI per la Verifica di Assoggettabilità a VAS:
In riferimento alla verifica di assoggettabilità a VAS dell'accordo operativo in oggetto, si riportano di seguito i **criteri da analizzare**, come indicati nell'Allegato I alla Parte II del D.Lgs. 152/206 e smi, e la posizione dell'accordo operativo in oggetto rispetto agli stessi:

CRITERI PER LA VERIFICA DI ASSOGGETTABILITÀ DI PIANI E PROGRAMMI di cui all'Art. 12 del D.Lgs. 152/06 e smi	
1. Caratteristiche del piano o del programma, tenendo conto in particolare, dei seguenti elementi:	
	- in quale misura il piano o il programma stabilisce un quadro di riferimento per progetti ed altre attività, o per quanto riguarda l'ubicazione, la natura, le dimensioni e le condizioni operative o attraverso la ripartizione delle risorse: L'accordo operativo costituisce un riferimento per progetti o attività relativi ad un singolo intervento edilizio, il quale contempla sia una realizzazione di edifici sia di opere infrastrutturali che pur da realizzare ex novo, non andranno ad impattare significativamente sull'ambiente in quanto contesto già urbanizzato. Per questo motivo si ritiene che l'attuazione dei contenuti nell'accordo determini attività che porteranno modifiche all'ambiente, ma di entità trascurabile.
	- in quale misura il piano o il programma influenza altri piani o programmi, inclusi quelli gerarchicamente ordinati: Il progetto in variante non influenza altri piani o programmi e non presenta elementi di contrasto con le disposizioni della pianificazione sovraordinata.
	- la pertinenza del piano o del programma per l'integrazione delle considerazioni ambientali, in particolare al fine di promuovere lo sviluppo sostenibile: Le proposte dell'Accordo perseguono gli obiettivi di riqualificazione urbanistica e ambientale, in quanto trattasi di semplice densificazione della volumetrie in ambito già urbanizzato.
	- problemi ambientali pertinenti al piano o al programma: Considerando la tipologia di intervento, l'attuazione dell'accordo operativo non comporta impatti sulle diverse matrici ambientali. Fase di cantiere: Durante la fase di cantiere possono verificarsi i seguenti impatti: - rumore dovuto alle lavorazioni ed ai mezzi utilizzati. - emissioni in atmosfera: dovute all'utilizzo di mezzi, alle operazioni di lavorazione del terreno.
	- la rilevanza del piano o del programma per l'attuazione della normativa comunitaria nel settore dell'ambiente (ad es. piani e programmi connessi alla gestione dei rifiuti o alla protezione delle acque):

	Il Piano non riveste nessuna rilevanza per l'attuazione della normativa comunitaria nel settore dell'ambiente.
2. Caratteristiche degli impatti e delle aree che possono essere interessate, tenendo conto in particolare, dei seguenti elementi:	
	- probabilità, durata, frequenza e reversibilità degli impatti: Non sono ipotizzabili impatti ambientali derivanti dall'attuazione dei contenuti della variante sulla morfologia, sulla vegetazione, sull'ambiente idrico superficiale, sul sottosuolo e sulle acque sotterranee. Nel caso della qualità dell'aria e del clima acustico, gli impatti risulteranno trascurabili trattandosi di modifiche che incideranno in minima parte su di una stato di fatto costituito da aree di oggetto di strumento urbanistico in parte già attuato.
	- carattere cumulativo degli impatti: Lo scenario ambientale attuale non appare critico in considerazione dell'ubicazione dell'area e delle caratteristiche del progetto. La realizzazione del progetto porta ad una sovrapposizione degli effetti che ha una scarsa incidenza ed è quindi poco significativa.
	- natura transfrontaliera degli impatti: Gli impatti indotti dall'attuazione dell'accordo operativo sono esclusivamente di tipo locale.
	- rischi per la salute umana o per l'ambiente (ad es. in caso di incidenti): La realizzazione del progetto non comporta nessun particolare rischio per la salute umana in virtù del fatto che non è caratterizzato da un impatto significativo.
	- entità ed estensione nello spazio degli impatti (area geografica e popolazione potenzialmente interessate): Gli impatti indotti dall'attuazione dell'accordo operativo, di scarsa entità, sono esclusivamente di tipo locale.
	- valore e vulnerabilità dell'area che potrebbe essere interessata a causa:
	· delle speciali caratteristiche naturali o del patrimonio culturale: Non si riscontra la presenza di particolarità naturali e/o culturali nell'area oggetto di intervento e/o nelle aree limitrofe.
	· del superamento dei livelli di qualità ambientale o dei valori limite dell'utilizzo intensivo del suolo: Non si evidenzia nessuna specifica vulnerabilità di carattere naturale, storico culturale, ambientale o elementi di particolare pregio.
	· impatti su aree o paesaggi riconosciuti come protetti a livello nazionale, comunitario o internazionale: L'area di progetto non ricade all'interno di aree vincolate e non sono presenti elementi di particolare pregio.

Ulteriori CONSIDERAZIONI:

CONSIDERATI complessivamente i contenuti dei pareri dei soggetti con competenza ambientale che si sono espressi e le prescrizioni/condizioni/osservazioni in essi contenute.

VALUTATI i potenziali impatti derivanti dagli interventi previsti dall'accordo operativo in oggetto, le misure idonee per impedirli, mitigarli o compensarli, alla luce delle possibili alternative e tenendo conto delle

caratteristiche del territorio e degli scenari di riferimento territoriali e degli obiettivi di sviluppo sostenibile perseguiti con l'accordo operativo.

CONSIDERATO che, fermo restando |'obbligo di salvaguardare la testimonianza storico-documentale e paesistica dei sistemi dunosi, sono ammessi gli interventi pubblici e di interesse pubblico miranti alla conservazione e protezione dell'ambiente dall'avanzamento del cuneo salino.

CONSIDERATO che in corso di cantierizzazione, nelle escavazioni che espongono la falda freatica, lo scavo deve essere preferibilmente circondato da dispositivi idonei a limitare l'afflusso delle acque freatiche. L'allontanamento delle sole acque estratte dovrà avvenire preferibilmente per reimmissione diretta in falda freatica mediante pozzo a dispersione.

CONSIDERATO che non si prevede alcun prelievo da acque sotterranee, né richiesta di concessione di derivazione. Le misure volte al risparmio idrico verranno definite nei successivi progetti esecutivi, nel momento di attuazione dei contenuti della variante.

CONSIDERATO che, in conformità alle previsioni del PAIR, in sede di attuazione dell'accordo operativo saranno adottate tutte le misure per il risparmio energetico degli insediamenti.

DATO ATTO che non si individuano particolari problematiche connesse con le previsioni dell'accordo operativo, e che quindi quest'ultimo risulta sostenibile dal punto di vista ambientale.

CONSIDERATO quindi che le azioni previste dall'accordo operativo in oggetto sono di carattere locale, che non determinano problematiche particolari di sostenibilità ambientale e che permettono una migliore gestione delle aree.

ESITO:
Limitatamente alla parte di nostra competenza relativa alla Verifica di assoggettabilità a VAS, si propone la:

NON ASSOGGETTABILITÀ A VAS con prescrizioni

per lo **"Accordo Operativo ai sensi dell'art. 38 della L.R. 24/2017, finalizzato alla realizzazione di un centro di comunità a Pinarella in via Platone" nel Comune di Cervia**, secondo quanto disposto dal D.Lgs 152/06 e smi e dalla DGR Emilia Romagna 1795/2016.

La procedura avviata per il progetto in variante in oggetto potrà essere conclusa secondo quanto disciplinato dalla normativa vigente, e con riferimento ai disposti del D.Lgs. 152/06 e smi, nel rispetto delle prescrizioni presenti nei Rapporti Ambientali, nei pareri formulati dai soggetti coinvolti nella procedura di valutazione ambientale, subordinata all'ottemperanza di quelle prescrizioni che possono essere attuate solo nelle fasi successive al presente procedimento.

Si indicano le seguenti **PRESCRIZIONI**:

1. Dovranno essere attuate tutte le prescrizioni indicate nei pareri espressi dai vari Enti coinvolti nel procedimento in oggetto.
2. Dovrà essere rispettato quanto normato dalla pianificazione vigente, al fine della sostenibilità ambientale dell'intervento.
3. Dovranno essere rispettate tutte le CONDIZIONI riportate nel parere favorevole ARPAE-ST PG 49932 del 02/04/2020, allegato e parte integrante della presente Relazione Istruttoria.

arpae
agenzia prevenzione ambiente energia emilia-romagna

Servizio Autorizzazioni e Concessioni di Ravenna

Piazza dei Caduti per la Libertà n. 2 - 48121 Ravenna
Tel. 0544 258111 - FAX 0544 258014
PEC: aoora@cert.arpa.emr.it
www.arpae.it

Cordiali saluti.

SAC di Ravenna
La Dirigente
(Dott.ssa Daniela Ballardini)

Allegati:
- Parere favorevole con prescrizioni ARPAE-ST PG 49932 del 02/04/2020.

Responsabile del procedimento: Dott.ssa Daniela Ballardini
Incaricato dell'istruttoria e addetto alle informazioni: Di Maggio Mariana
Tel. 0544-258294 Fax 0544-258014 e-mail: mdimaggio@arpae.it

Documento firmato digitalmente

arpae
agenzia prevenzione ambiente energia emilia-romagna

ARPAE di Ravenna
Servizio Autorizzazioni e Concessioni
c.a. dott.ssa M. Di Maggio
Piazza dei caduti per la Libertà, 2
48121 Ravenna

Ravenna, 01/04/2020
SINADOC n. 4974/2020

Oggetto: Parere per Accordo operativo ai sensi dell'art.38 della L.R. 24/2017, finalizzato alla realizzazione di un centro di comunità a Pinarella in Via Platone **.**

Vista la richiesta di cui all'oggetto e valutata la documentazione presentata

Questa Agenzia esprime PARERE FAVOREVOLE solo A CONDIZIONE CHE vengano soddisfatte le seguenti condizioni di sostenibilità:

- Compatibilità ed idoneità idraulica della rete fognaria pubblica presente e di progetto.
- Compatibilità quali-quantitativa dell'impianto di depurazione acque reflue urbane e in termini di potenzialità depurativa residua, in relazione all'apporto dato dal comparto in oggetto.
- nel caso di rete fognaria pubblica mista, compatibilità dello scolmatore di pioggia su cui viene a gravare il maggiore apporto inquinante derivante dal nuovo intervento urbanistico: tale maggior apporto non deve determinare un funzionamento dello scolmatore al di fuori delle condizioni stabilite dal relativo atto autorizzativo (rapporto di diluizione massimo prima dell'entrata in funzione dello sfioro). Qualora il progetto coinvolga scolmatori di pieni ricompresi nel "PIANO D'INDIRIZZO PER IL CONTENIMENTO DEL CARICO INQUINANTE DELLE ACQUE DI PRIMA PIOGGIA AI SENSI DELL'ART. 3.6 DELLA D.G.R. N 286/2005 E DELL'ART.5.13 DEL PTCP" (Approvazione del Consiglio Provinciale di Ravenna n.35 del22/07/2014) o in altro piano di indirizzo definizione delle modalità e tempistica degli interventi richiesti da tale pianificazione.
- Compatibilità acustica dell'intervento e delle opere in esso previste.

Pertanto propedeuticamente alla presentazione del permesso di costruire si prescrive la presentazione della seguente documentazione:

Reti Fognarie

Area Ex Conad Via Platone

- indicazione del numero di persone che la struttura potrà ospitare (aule, uffici, ecc…) al fine di addivenire alla determinazione degli AE;
- planimetria della rete fognaria dell'immobile, con evidenziati i relativi adeguamenti ai sistemi di trattamento delle acque reflue domestiche (stato di progetto). Si sottolinea che i sistemi di trattamento dovranno essere adeguati in funzione al numero di AE serviti.
- valutazione di Hera circa l'idoneità della rete fognaria pubblica nera a ricevere le acque reflue derivanti dall'intervento.

Area Via Teseo – Via Vulcano

- Numero di abitanti equivalenti del comparto.
- Valutazione di Hera in merito ad Idoneità della rete fognaria pubblica bianca e nera a ricevere le acque reflue urbane derivanti dalle opere di progetto in termini di:
  - indicazione della tipologia della rete fognaria pubblica (separata/mista)
  - indicazione del bacino di fognatura ove saranno collegate le acque reflue urbane derivanti dall'urbanizzazione di cui all'oggetto, distinte per acque nere e acque bianche.
  - indicazione dell'impianto di depurazione e relativa capacità depurativa residua, a cui confluiranno le acque reflue urbane derivanti dal comparto
  - nel caso di rete fognaria pubblica mista, dovrà essere presentata la dichiarazione della compatibilità dello scolmatore di pioggia su cui viene a gravare il maggiore apporto inquinante derivante dal nuovo intervento urbanistico: dovrà essere accertato che tale maggior apporto non determini un funzionamento dello scolmatore al di fuori delle condizioni stabilite dal relativo atto autorizzativo (rapporto di diluizione massimo prima dell'entrata in funzione dello sfioro); Inoltre nella valutazione di Hera dovranno essere indicate, qualora il progetto coinvolga scolmatori di piena ricompresi nel "PIANO D'INDIRIZZO PER IL CONTENIMENTO DEL CARICO INQUINANTE DELLE ACQUE DI PRIMA PIOGGIA AI SENSI DELL'ART. 3.6 DELLA D.G.R. N 286/2005 E DELL'ART.5.13 DEL PTCP"(Approvazione del Consiglio Provinciale di Ravenna n.35 del22/07/2014) o in altro piano di indirizzo modalità e tempistica degli interventi richiesti da tale pianificazione
  - aggiornamento in merito agli interventi di adeguamento previsti nel piano Atersir per il "Sistema depurazione e fognature" per la zona di Pinarella rispetto ai quali le tempistiche di realizzazione delle espansioni urbanistiche dovranno adeguarsi.

Rifiuti

Per quanto riguarda il computo metrico delle opere per rigenerazione urbana e riconversione ex punto di vendita Conad in centro di comunità per ogni fase di lavoro, dove si prevede la produzione di rifiuti, dovrà essere attestata regolare smaltimento con apposito formulario.

Inquinamento Acustico

1) valutazione previsionale di clima acustico per la realizzazione del comparto residenziale di via Teseo di cui all'Art. 8, c3, L447/95;
2) valutazione di impatto acustico per la realizzazione del centro di comunità multiuso di via Platone ai sensi dell'Art.4 L447/95.

Cordiali saluti.

Il tecnico Istruttore
Dott.ssa Maria Cristina Laghi

Distretto di Ravenna
Il Resp.le Marco Canè

firmato digitalmente

SERVIZIO SANITARIO REGIONALE
EMILIA-ROMAGNA
Azienda Unità Sanitaria Locale della Romagna

Dipartimento di Sanità Pubblica
Unità Operativa Igiene e Sanità Pubblica – Ravenna
Direttore: Dott.ssa Raffaella Angelini

prot. 2020/0070599/P del 19/03/2020

Prot. 20778

Ravenna, 18.03.2020

Comune di Cervia
Settore Programmazione Gestione del Territorio
Piazza XXV Aprile n. 11
Cervia (RA)
comune.cervia@legalmail.it

Oggetto: Accordo operativo ai sensi dell'art. 38, L.R. 24/2017 finalizzato alla realizzazione di un centro di comunità in via Platone, Pinarella di Cervia – richiesta di parere ai soggetti competenti in materia ambientale.

Con riferimento alla richiesta di parere di Codesto Comune per quanto in oggetto, vista la proposta progettuale così come declinata nei quattro punti su cui si sviluppa l'accordo operativo di cui all'art. 38 della Legge Regionale in parola, non si rilevano, per gli aspetti igienico sanitari, osservazioni.

Per quanto attiene alla struttura si dovrà garantire il corretto rapporto aerante e illuminante dei vani; a tale scopo:

i lucernai presenti in falda dovranno anche disporre dei dispositivi utili ad una loro facile apertura;

le porte delle sale polifunzionali nr. 1 e 3 dovranno essere modificate/sostituite in modo da consentire un ottimale rapporto di illuminazione naturale.

Si osserva infine che la struttura dovrà essere valutata anche per gli aspetti di sicurezza anti incendio e per la definizione del numero e delle dimensioni delle uscite di emergenza.

A disposizione per eventuali chiarimenti, si coglie l'occasione per porgere cordiali saluti.

Il Tecnico della prevenzione
Angelo Maria Schito

Il Responsabile del Procedimento
Dr. Fabrizio Magnarello

U.O. Igiene e Sanità Pubblica
Via F. M. Abbandonato, 134 - 48124 Ravenna
Tel. 0544/286698 - Fax 0544/286800
E-mail: igienepubblica.ra@auslromagna.it
Posta elettronica certificata: ip.ra.dsp@pec.auslromagna.it

Azienda Unità Sanitaria Locale della Romagna
Sede legale: Via de Gasperi 8 – 48121 Ravenna
C.F. e P.IVA 02483810392
Sito web: www.auslromagna.it

GRUPPO HERA

INRETE
DISTRIBUZIONE ENERGIA

Spett.le
Comune di Cervia
Servizio Edilizia Privata
Piazza XXV Aprile, 11
48015 Cervia (RA)
comune.cervia@legalmail.it
c.a. Ing. Daniele Capitani

SPA-Hera spa
Data prot.: 27-01-2020
Num. prot.: 0007108

INR-INRETE DISTRIBUZI(
Data prot.: 27-01-2020
Num. prot.: 0002366

Bologna

PEC

Dir.Ing./Progettazione/Modellazione e Supp.Tec./Pareri Complessi/FG

Oggetto: Pratica n. 20610004 – Accordo operativo finalizzato alla realizzazione di un centro di comunità a Pinarella in via Platone, Cervia (RA).
Comune di Cervia.
Rilascio di parere preliminare
Proprietà: Gruppo Ritmo S.r.l.

In riferimento alla richiesta di espressione parere pervenuta dal Comune di Cervia in data 30/12/2019 prot. Hera S.p.A. n. 121343 e prot. INRETE DISTRIBUZIONE ENERGIA S.p.A. n. 43530, ed alla conferenza dei servizi del 14/01/2020 per il comparto di cui all'oggetto, fatti salvi i diritti di terzi e la piena osservanza di ogni normativa in vigore si esprime

PARERE FAVOREVOLE CONDIZIONATO

alle prescrizioni generali e specifiche di seguito riportate.

Il presente parere ha validità due (2) anni dalla data del suo protocollo di emissione.

PRESCRIZIONI GENERALI

Per tutte le attività connesse alla progettazione e alla realizzazione delle opere di urbanizzazione di competenza Hera S.p.A. e INRETE DISTRIBUZIONE ENERGIA S.p.A. si dovrà osservare quanto previsto nella documentazione sotto richiamata che si dovrà richiedere al referente territoriale del Gruppo Hera i cui contatti sono riportati in fondo alla presente:

Servizio ACQUEDOTTO

- DOCUMENTO TECNICO DA.DT.AQCQ.001.rev.0 "PRINCIPALI PRESCRIZIONI TECNICHE PER LA PROGETTAZIONE E LA REALIZZAZIONE DI RETI ACQUEDOTTISTICHE"

Servizio FOGNATURA E DEPURAZIONE

- DOCUMENTO TECNICO DA.DT.FD.001.rev.0 "PRINCIPALI PRESCRIZIONI TECNICHE PER LA PROGETTAZIONE E LA REALIZZAZIONE DI RETI FOGNARIE"

Servizio GAS

- "SPECIFICHE TECNICHE PER LA PROGETTAZIONE, REALIZZAZIONE E PRESA IN CARICO DI RETI E IMPIANTI GAS"

Gli elaborati del progetto definitivo/esecutivo dovranno recepire le prescrizioni impartite con il presente parere e dovranno essere consegnati per il rilascio del parere di competenza.

Le modalità per formalizzare la successiva richiesta di parere per opere di urbanizzazione sono esclusivamente le seguenti:

- invio all'indirizzo PEC heraspaserviziotecnicoclienti@pec.gruppohera.it degli appositi moduli debitamente compilati disponibili nel sito www.gruppohera.it
- compilazione del nuovo WEBform disponibile sul sito nel sito www.gruppohera.it

La modulistica per l'invio della richiesta di parere tramite PEC e il link per l'accesso alla nuova piattaforma WEB sono disponibili sul sito http://www.gruppohera.it/progettisti_tecnici/ nella sezione "Richieste multiservizio\Pareri e preventivi per opere di urbanizzazione, spostamento/estensione reti\Domanda pareri per opere di urbanizzazione".

La responsabilità del progetto relativamente al rispetto delle normative specifiche vigenti e alla correttezza dei dati utilizzati per i calcoli eseguiti rimane unicamente in capo al progettista che ha redatto e firmato il progetto.

Il presente parere non esime il richiedente dall'ottenere, con onere a proprio carico, tutti i nulla-osta, autorizzazioni, permessi, servitù rilasciati da Enti o da terzi necessari per l'esecuzione delle opere di progetto.

Il Soggetto Attuatore (S.A.) dovrà richiedere le indicazioni sulla presenza di eventuali reti e impianti esistenti ed interferenti con le future lavorazioni mediante l'invio all'indirizzo pec heraspaserviziotecnicoclienti@pec.gruppohera.it dell'apposito modulo "Richiesta dati cartografici su supporto digitale - clienti privati" disponibile nel sito www.gruppohera.it nella sezione "Progettisti e Tecnici\Richieste Multiservizio".

Le attività necessarie per una corretta gestione ed esecuzione delle opere in oggetto sono riassunte di seguito.

L'inizio dei lavori di posa dei sottoservizi dovrà essere preventivamente comunicato a HERA S.p.A. e INRETE DISTRIBUZIONE ENERGIA S.p.A. **con almeno 30 giorni di anticipo rispetto alla data prevista di inizio lavori** mediante uno dei seguenti canali:

- compilazione del **nuovo WEBform** disponibile sul sito www.gruppohera.it nella sezione "Progettisti e Tecnici\Richieste Multiservizio".
- invio all'indirizzo PEC heraspaserviziotecnicoclienti@pec.gruppohera.it dell'apposito modulo "Comunicazione inizio lavori opere di urbanizzazione" disponibile nel sito www.gruppohera.it nella sezione "Progettisti e Tecnici\Richieste Multiservizio".

Durante l'esecuzione dei lavori il S.A. dovrà adottare tutti gli accorgimenti necessari al fine di evitare danneggiamenti e/o rotture delle tubazioni in esercizio; eventuali interventi che si renderanno necessari per il ripristino del corretto funzionamento delle condotte saranno posti a carico dell'impresa esecutrice.

HERA S.p.A. e INRETE DISTRIBUZIONE ENERGIA S.p.A. potranno richiedere, in corso di esecuzione dei lavori inerenti ai servizi gestiti e previsti dal progetto urbanistico, al S.A. o al Direttore Lavori da esso incaricato, limitate varianti che riterranno opportune per l'esecuzione a regola d'arte delle opere o al fine di risolvere criticità che possono insorgere successivamente, nel rispetto degli Standard e Specifiche dei materiali del Gruppo Hera e delle normative vigenti in materia.

HERA S.p.A. e INRETE DISTRIBUZIONE ENERGIA S.p.A. potranno viceversa autorizzare, su richiesta del S.A. o del Direttore Lavori da esso incaricato, lievi modifiche e varianti in conformità al progetto approvato ed alla normativa vigente.

Sono, salvo diversa indicazione, da intendersi attività con oneri a carico del S.A. le opere interne al comparto.

Sono, salvo diversa indicazione, da intendersi attività con oneri a carico del S.A. ma con realizzazione a cura di Hera S.p.A. e/o INRETE DISTRIBUZIONE ENERGIA S.p.A. la sorveglianza sulle opere di urbanizzazione realizzate direttamente dal S.A., i collegamenti alla rete esistente e le opere esterne al comparto. Per tali opere il S.A dovrà richiederne la valorizzazione economica mediante l'invio all'indirizzo pec heraspaserviziotecnicoclienti@pec.gruppohera.it dell'apposito modulo "Richiesta preventivo per opere connesse ad urbanizzazione" disponibile nel sito www.gruppohera.it nella sezione "Progettisti e Tecnici\Richieste Multiservizio".

Su tutte le reti ed impianti di futura gestione che il S.A. andrà ad eseguire direttamente, Hera S.p.A. e/o INRETE DISTRIBUZIONE ENERGIA S.p.A. effettueranno l'attività di alta sorveglianza con oneri a carico del S.A. mediante un tecnico incaricato.

Qualora l'attività di alta sorveglianza non avvenga per omessa comunicazione di inizio lavori, Hera S.p.A. e/o INRETE DISTRIBUZIONE ENERGIA S.p.A. si riservano di far effettuare, con oneri a carico del S.A., saggi di verifica o altri accertamenti sui lavori eseguiti ed eventualmente di non procedere alla messa in esercizio delle reti e/o impianti costruiti e di non assumerne la gestione.

Il S.A. dovrà predisporre a proprie spese la documentazione prevista dalle Check List per ciascun servizio, consegnate a inizio lavori dal tecnico incaricato per l'alta sorveglianza. La realizzazione dei collegamenti alla rete esistente potrà essere effettuata esclusivamente solo dopo la verifica della completezza della documentazione da parte del tecnico incaricato per l'alta sorveglianza.

Per tutte le tubazioni e/o impianti configurabili come opera pubblica che verranno ubicati in proprietà privata dovrà essere stipulato un rogito di servitù per la posa e manutenzione degli stessi a favore del Comune. Copia trascritta di detta stipula dovrà essere fornita ad Hera S.p.A. e INRETE DISTRIBUZIONE ENERGIA S.p.A.. Sarà cura del S.A. riservarsi nei rogiti di cessione degli immobili la possibilità di stipulare direttamente la servitù con detto Comune.

Si precisa che Hera S.p.A. e INRETE DISTRIBUZIONE ENERGIA S.p.A. potranno rilasciare il nulla osta per la presa in carico provvisoria della gestione delle opere solo quando, attraverso il tecnico incaricato per l'alta sorveglianza, avranno potuto accertare che risulti completa tutta la documentazione prevista dalle Check List.

Successivamente Hera S.p.A. e/o INRETE DISTRIBUZIONE ENERGIA S.p.A. invieranno all'Amministrazione Comunale competente il nulla osta per la presa in carico provvisoria della gestione delle opere.

In attesa dell'assunzione della proprietà da parte dell'Amministrazione Comunale e dell'affidamento della gestione tramite comunicazione ufficiale; Hera S.p.A. e INRETE DISTRIBUZIONE ENERGIA S.p.A. gestiranno in forma transitoria i servizi. Durante la gestione transitoria delle reti interne al comparto Hera S.p.A. ed INRETE DISTRIBUZIONE ENERGIA S.p.A. è sollevata da qualsiasi responsabilità per danni eventualmente causati a terzi per un malfunzionamento degli impianti stessi; nel caso di rotture e/o altre attività di manutenzione straordinaria dovute a difetti costruttivi, i costi derivanti dall'esecuzione dei

relativi interventi rimarranno in carico al S.A.. La gestione transitoria delle reti consentirà l'effettuazione degli allacciamenti d'utenza e l'attivazione della fornitura del relativo servizio.

PRESCRIZIONI SPECIFICHE

COMPARTO IN VIA TESEO

SERVIZIO ACQUEDOTTO

Potenziamenti extra-comparto

- Risulta necessario prevedere la sostituzione della condotta in CA DN60 esistente in via Ercole, nel tratto compreso tra via Pinarella e via Teseo, con una tubazione in PVC PN16 DE110 per una lunghezza di circa 110 metri. L'intervento in questione, non richiesto nelle attuali condizioni del sistema infrastrutturale acquedottistico, si rende necessario al fine di garantire adeguati livelli di servizio in seguito all'espansione urbanistica in oggetto.
- Per tali opere il S.A. richiederà specifico preventivo mediante l'invio all'indirizzo pec heraspaserviziotecnicoclienti@pec.gruppohera.it del modulo "Richiesta preventivo per opere connesse ad urbanizzazione" disponibile nel sito www.gruppohera.it nella sezione "Progettisti e Tecnici\Richieste Multiservizio".

Reti interne al comparto

- L'allaccio alla rete acquedottistica potrà avvenire in derivazione dalla condotta in ghisa DN80 esistente sulla via Teseo, come da elaborati ricevuti (rif. Tavola "EB - 09 - comparto di via Teseo - progetto impianti di rete acquedotto e gasdotto").
- Il S.A., o suo avente causa, deve realizzare a propria cura e spese il manufatto di alloggiamento dei contatori acqua. Dette opere devono essere realizzate sul confine di proprietà, all'esterno dei fabbricati e dal perimetro di locali interrati, in posizione protetta dal traffico veicolare ed accessibile dalla viabilità pubblica in qualsiasi ora del giorno e della notte per le attività di manutenzione ordinarie o straordinarie nonché gestionali.
- L'ubicazione del manufatto contatori, le misure interne minime nonché il numero e tipologie di contatori installabili saranno valutati, nel rispetto della normativa tecnica e regolamentare specifica del settore, con il tecnico di Hera S.p.A all'atto del sopralluogo per la formulazione del preventivo di allacciamento.
- Si segnala che la recente introduzione da parte di ARERA (Autorità di Regolazione Energia Risorse e Ambiente) della tariffa pro-capite, da applicare alle utenze del

servizio idrico integrato, comporta la necessità di installare esclusivamente **un misuratore per ogni unità immobiliare servita**, superando il modello di allacciamento con contatore condominiale a servizio di più unità immobiliari. Solo in questo modo infatti è possibile applicare le giuste tariffe ai singoli utilizzatori, far pagare in maniera proporzionale ed equa rispetto ai volumi consumati ed incentivare pertanto il corretto uso di acqua.

- Relativamente alle eventuali richieste di allacciamento ad uso antincendio, ricordando:
  - che ai sensi delle norme vigenti in materia di sicurezza è compito della proprietà/datore di lavoro effettuare l'analisi del rischio incendio e garantire il mantenimento nel tempo dell'efficienza dei sistemi antincendio;
  - che la pressione della fornitura al contatore può subire nel tempo delle riduzioni rispetto alle condizioni di esercizio all'atto della prima fornitura del servizio – in quanto assoggettata a variazioni per differenti richieste idriche di rete legate alla stagionalità o a mutamenti del contesto urbanistico, ad interruzioni/limitazioni nella distribuzione dell'acqua per esigenze tecniche di gestione o per guasti, per modifiche di assetto gestionale di rete idrica;
  - che ai sensi dei regolamenti del Servizio Idrico Integrato, non è consentita la connessione diretta di sistemi di pompaggio alle tubazioni di allaccio derivate da quelle stradali, dovendo invece prevedere serbatoi di accumulo o di disconnessione a monte dei sistemi di pompaggio;
  - che – sempre a norma dei regolamenti del Servizio Idrico Integrato – al fine di garantire la potabilità delle acque di rete idrica pubblica, è fatto obbligo di installare a valle del contatore un idoneo sistema di disconnessione idraulico in grado di impedire l'inversione di flusso delle acque interne verso la rete idrica pubblica;

si consiglia la realizzazione di una vasca di accumulo e relativo sistema di pompaggio privato di dimensionamento adeguato alla rete antincendio ad uso dell'area/immobile in oggetto, al fine di poter sempre disporre di pressione e di volumi necessari all'impianto antincendio, indipendentemente dal livello di pericolosità. La realizzazione di allacciamento ad uso antincendio è subordinata all'invio all'indirizzo pec heraspaserviziotecnicoclienti@pec.gruppohera.it del modulo "Richiesta parere per allaccio acquedotto/antincendio" disponibile nel sito www.gruppohera.it nella sezione "Progettisti e Tecnici\Acqua\Acquedotto\Parere allacciamento antincendio". Il Gestore, in risposta a questa richiesta, indicherà anche la pressione di funzionamento della rete.

SERVIZIO FOGNATURA E DEPURAZIONE

- Il presente parere è relativo esclusivamente alle opere di urbanizzazione primaria e non sostituisce l'autorizzazione all'allacciamento fognario necessaria per ogni singolo lotto edificabile. Per l'ottenimento di tale autorizzazione è necessario che il costruttore di ogni singolo edificio attivi una richiesta di "parere per scarichi domestici" a titolo oneroso mediante il Web Form disponibile nel sito www.gruppohera.it nella sezione "Progettisti e Tecnici\Acqua\Fognatura" oppure mediante invio all'indirizzo PEC istruttoriafognatura@pec.gruppohera.it dei moduli "Modulo richiesta" e "All.1 Scheda Tecnica" scaricabili nella sezione del sito www.gruppohera.it sopra-citata.
- Gli scarichi fognari provenienti da locali interrati o seminterrati non potranno essere collegati per gravità al collettore principale dell'allacciamento, si dovranno prevedere sollevamenti meccanici per recapitare i reflui a monte del sifone tipo Firenze e valvola antiriflusso.

Acque meteoriche

- Le acque meteoriche relative alle aree pubbliche del comparto in oggetto possono confluire nella rete fognaria delle acque bianche in CLS DN1000 esistente in via Pinarella e nella condotta in CLS DN600 esistente nell'area verde adiacente alla via Teseo, previa idonea laminazione, conformemente a quanto previsto negli elaborati ricevuti (rif. Tavola "EB - 06 - comparto di via Teseo - progetto impianti di fognatura bianca e fognatura nera"). La verifica della quota di scorrimento del collettore nel punto di immissione è di responsabilità del Soggetto Attuatore.
- Le acque meteoriche relative alle aree private del comparto in oggetto possono confluire nella rete fognaria delle acque bianche in CLS DN400 esistente in via Teseo, come da elaborati ricevuti (rif. Tavola "EB - 06 - comparto di via Teseo - progetto impianti di fognatura bianca e fognatura nera"). La verifica della quota di scorrimento del collettore nel punto di immissione è di responsabilità del Soggetto Attuatore.
- Come indicato all'interno dell'elaborato "RB-11 - Relazione idraulica della trasformazione urbana", in fase di progettazione esecutiva occorrerà calcolare il volume minimo di invaso relativo ai lotti residenziali, in modo che sia garantita l'invarianza idraulica anche delle aree private.
- Le opere relativamente alle reti fognarie dovranno essere realizzate su terreno pubblico, qualora ciò non fosse possibile dovrà essere stipulata opportuna servitù tra la proprietà e il Comune prima di cederle in gestione a HERA S.p.A..

- Si rammenta, che nel caso di nuove urbanizzazioni o di interventi di riqualificazione/rigenerazione urbana interessanti gli agglomerati esistenti di cui alla DGR 201/2016, che prevedano, tra l'altro, la realizzazione di nuove reti bianche, gli eventuali scarichi in corpo idrico superficiale (a cielo aperto o tombati) di queste ultime dovranno essere autorizzati prima della loro messa in esercizio anche al fine di consentire all'Autorità competente di fornire preventivamente le prescrizioni tecnico-gestionali alle quali gli scarichi dovranno essere soggetti. In questo caso l'autorizzazione dovrà essere rilasciata direttamente al Soggetto Attuatore responsabile della realizzazione degli interventi per il tempo strettamente necessario alla realizzazione degli stessi in vista del successivo trasferimento della titolarità dell'autorizzazione al Gestore del SII.
- In merito alle **vasche di laminazione**, si evidenzia che "Disciplinare tecnico quadro per la gestione del servizio delle acque meteoriche" prevede che le vasche di laminazione possano far parte degli elementi infrastrutturali con manutenzione in capo al Gestore del S.I.I. purché recintate ed evidentemente configurabili come impianti (ad es. vasche di laminazione, anche se in terra purché recintate, ma non aree verdi esondabili). Le vasche di laminazione facenti parte del progetto pertanto **non saranno** prese in gestione da HERA S.p.A.. Si evidenzia inoltre che è opportuno privilegiare, per la progettazione di tali opere, tecniche di ingegneria naturalistica limitando il più possibile la realizzazione di infrastrutture e impianti con conseguenti oneri di manutenzione e gestione.
- Analogamente, la tubazione in PVC DE80 microforato resterà in capo a Soggetti diversi da questa Società.

Acque nere

- Tutti gli scarichi di acque nere provenienti dal comparto in esame dovranno essere collettati alla rete fognaria delle acque nere in PVC DE200 esistente in via Teseo, conformemente a quanto previsto negli elaborati ricevuti (rif. Tavola "EB - 06 - comparto di via Teseo - progetto impianti di fognatura bianca e fognatura nera"). La verifica della quota di scorrimento del collettore nel punto di immissione è di responsabilità del Soggetto Attuatore.
- Le opere relativamente alle reti fognarie dovranno essere realizzate su terreno pubblico, qualora ciò non fosse possibile dovrà essere stipulata opportuna servitù tra la proprietà e il Comune prima di cederle in gestione a HERA S.p.A..
- Le eventuali immissioni di acque di tipo diverso dal domestico dovranno essere sottoposte a procedura di rilascio dell'autorizzazione allo scarico, secondo quanto previsto nel Regolamento del Servizio Idrico Integrato e i relativi atti autorizzativi

dovranno essere trasmessi a Hera S.p.A. al fine della presa in carico delle opere realizzate.

SERVIZIO GAS

Reti interne al comparto

- Al fine di garantire adeguati livelli di servizio in seguito all'espansione urbanistica in oggetto, i fabbricati di futura realizzazione non potranno essere allacciati alla condotta del gas in ACC DN80 esistente in via Teseo. Pertanto, l'allaccio alla rete del gas dovrà avvenire in derivazione dalla rete esistente su via Pinarella.
- In fase di richiesta di allaccio, INRETE DISTRIBUZIONE ENERGIA S.p.A. valuterà se alimentare la nuova area direttamente dalla condotta in ACC DN100 esercita in VII specie o dalla condotta in ACC DN150 esercita in IV specie mediante inserimento di riduttore.
- Nel caso sia prevista la costruzione di condotte gas in materiale metallico, quale ad esempio l'acciaio, eventuali potenziamenti del sistema di protezione catodica saranno posti a carico del Soggetto Attuatore e verranno computati nella fase di predisposizione di preventivo per il servizio gas.
- Il titolare, o suo avente causa, deve realizzare a propria cura e spese il manufatto di alloggiamento dei contatori. Dette opere devono essere realizzate sul confine di proprietà, all'esterno dei fabbricati e dal perimetro di locali interrati, in posizione protetta dal traffico veicolare ed accessibile dalla viabilità pubblica in qualsiasi ora del giorno e della notte per le attività di manutenzione ordinarie o straordinarie nonché gestionali.
- L'ubicazione del manufatto contatori, le misure interne minime nonché il numero e tipologie di contatori installabili saranno valutati, nel rispetto della normativa tecnica e regolamentare specifica del settore, con il tecnico di INRETE DISTRIBUZIONE ENERGIA S.p.A. all'atto del sopralluogo per la formulazione del preventivo. All'interno di tali manufatti, nel caso di reti non esercite in VII specie, oltre ai misuratori di portata verranno inseriti dei gruppi di riduzione della pressione.

CENTRO DI COMUNITÀ IN VIA PLATONE

SERVIZIO ACQUEDOTTO

Reti interne al comparto

- Non essendo previste espansioni urbanistiche rispetto allo stato di fatto, il fabbisogno idrico previsto per l'opera in oggetto risulta sostenibile per la rete acquedottistica nelle attuali condizioni di esercizio. Pertanto, il nuovo prelievo potrà avvenire in derivazione dalla condotta in PVC DE90 esistente in via Platone o dalla condotta in ghisa DN100 esistente in via Fienilone.
- Il S.A., o suo avente causa, deve realizzare a propria cura e spese il manufatto di alloggiamento dei contatori acqua. Dette opere devono essere realizzate sul confine di proprietà, all'esterno dei fabbricati e dal perimetro di locali interrati, in posizione protetta dal traffico veicolare ed accessibile dalla viabilità pubblica in qualsiasi ora del giorno e della notte per le attività di manutenzione ordinarie o straordinarie nonché gestionali.
- L'ubicazione del manufatto contatori, le misure interne minime nonché il numero e tipologie di contatori installabili saranno valutati, nel rispetto della normativa tecnica e regolamentare specifica del settore, con il tecnico di Hera S.p.A all'atto del sopralluogo per la formulazione del preventivo di allacciamento.

SERVIZIO FOGNATURA E DEPURAZIONE

- Il presente parere è relativo esclusivamente alle opere di urbanizzazione primaria e non sostituisce l'autorizzazione all'allacciamento fognario necessaria per ogni singolo lotto edificabile. Per l'ottenimento di tale autorizzazione è necessario che il costruttore di ogni singolo edificio attivi una richiesta di "parere per scarichi domestici" a titolo oneroso mediante il Web Form disponibile nel sito www.gruppohera.it nella sezione "Progettisti e Tecnici\Acqua\Fognatura" oppure mediante invio all'indirizzo PEC istruttoriafognatura@pec.gruppohera.it dei moduli "Modulo richiesta" e "All.1 Scheda Tecnica" scaricabili nella sezione del sito www.gruppohera.it sopra-citata.
- Gli scarichi fognari provenienti da locali interrati o seminterrati non potranno essere collegati per gravità al collettore principale dell'allacciamento, si dovranno prevedere sollevamenti meccanici per recapitare i reflui a monte del sifone tipo Firenze e valvola antiriflusso.

Acque meteoriche

- Le acque meteoriche del comparto in oggetto possono confluire nella rete fognaria delle acque bianche in CLS DN400 esistente in via Platone o nella condotta in CLS DN600 esistente in via Fienilone. La verifica della quota di scorrimento del collettore nel punto di immissione è di responsabilità del Soggetto Attuatore.

Acque nere

- Tutti gli scarichi di acque nere provenienti dal comparto in esame dovranno essere collettati alla rete fognaria delle acque nere in CLS DN200 esistente in via Platone o nella condotta in CLS DN250 esistente in via Fienilone, La verifica della quota di scorrimento del collettore nel punto di immissione è di responsabilità del Soggetto Attuatore.

SERVIZIO GAS

Reti interne al comparto

- Non essendo previste espansioni urbanistiche rispetto allo stato di fatto, il fabbisogno di gas previsto per l'opera in oggetto risulta sostenibile per la rete del gas nelle attuali condizioni di esercizio. Pertanto, il nuovo prelievo potrà avvenire in derivazione dalla condotta in ACC DN100 esercita in VII specie esistente in via Platone o dalla condotta in ACC DN125 esercita in VII specie esistente in via Fienilone.
- Il titolare, o suo avente causa, deve realizzare a propria cura e spese il manufatto di alloggiamento dei contatori. Dette opere devono essere realizzate sul confine di proprietà, all'esterno dei fabbricati e dal perimetro di locali interrati, in posizione protetta dal traffico veicolare ed accessibile dalla viabilità pubblica in qualsiasi ora del giorno e della notte per le attività di manutenzione ordinarie o straordinarie nonché gestionali.
- L'ubicazione del manufatto contatori, le misure interne minime nonché il numero e tipologie di contatori installabili saranno valutati, nel rispetto della normativa tecnica e regolamentare specifica del settore, con il tecnico di INRETE DISTRIBUZIONE ENERGIA S.p.A. all'atto del sopralluogo per la formulazione del preventivo. All'interno di tali manufatti, nel caso di reti non esercite in VII specie, oltre ai misuratori di portata verranno inseriti dei gruppi di riduzione della pressione.

Per qualsiasi informazione o chiarimento in merito alla presente potete contattare il ns. tecnico referente Valentina Moca Tel 051.2814470 email: valentina.moca@gruppohera.it; pec: heraspaserviziotecnicoclienti@pec.gruppohera.it, avendo cura di citare l'oggetto, la data e il numero di protocollo della presente.

Cordiali saluti.

Procuratore speciale
Dott. Ing. Luca Migliori
Firmato digitalmente

Documento conservato negli archivi informatici di Hera S.p.A. e Inrete Distribuzione Energia S.p.A.
Documento che se stampato diviene "Copia conforme all'originale informatico, valida a tutti gli effetti di legge, sottoscritto con firma digitale"

GRUPPO HERA

INRETE DISTRIBUZIONE ENERGIA

HERA S.p.A.
Holding Energia Risorse Ambiente
Sede legale: Viale C. Berti Pichat 2/4 40127 Bologna
tel. 051.287111 fax 051.287525
www.gruppohera.it

Spett.le
Commercianti Indipendenti Associati Soc. Coop.
Via dei Mercanti, 3
47122 FORLI' (FC)

s.gavelli@conadfo.it

c/a Arch. Ing. Filippo Barbieri
filippo.barbieri@archiworldpec.it

SPA-Hera spa
Data prot.: 22-05-2020
Num. prot.: 0043984

Imola, prot. gen. n.
PEC
Dir.Ing./Progettazione/Progettazione Sistemi a Rete/Progettazione Clienti/DP/MSb

Oggetto: Preventivo per potenziamento rete acqua incrocio viale Vulcano e via Marte, nell'ambito delle opere di competenza del comparto di via Teseo Pinarella di Cervia.

(DB 20610004 OdL 12000286406)

Gentile Cliente,

con riferimento all'oggetto ed alla comunicazione ricevuta, Vs. rif. PEC del 18/03/2020, registrata al protocollo Hera S.p.A. n. 27409 del 19/03/2020, comunichiamo che il prezzo per la realizzazione delle opere necessarie al fine di soddisfare la richiesta presentata, così come rilevabili dall'allegato elaborato di progetto, è articolato come da tabella sotto riportata.

Tipologia di servizio	ACQUA
Prestazioni di terzi	€ 15.267,00
Manodopera	€ 440,00
Materiali	€ 767,00
Prestazioni specialistiche	€ 2.600,00
TOTALE escluso IVA 22%	**€ 19.074,00**

COMMERCIANTI INDIPENDENTI ASSOCIATI
Società Cooperativa
47122 FORLI' – Via dei Mercanti, 3
Tel 0543.800111
C.F./P.I. 00138950407
Albo Società Cooperative A118944
Sez. Mutualità Prevalente

ATTIVITÀ INCLUSE NEL PREVENTIVO

- Fornitura e posa condotta acqua in PVC DE 110 per una lunghezza di circa 30 m, per il potenziamento di un tratto di condotta in A.C DN 60, in prossimità dell'incrocio tra viale Vulcano e via Marte, come rappresentato dal tratto A-B della planimetria allegata;
- attività di scavo e ripristino, nel rispetto del regolamento e delle prescrizioni dell'Amministrazione Comunale;
- collegamento alla rete Acqua in esercizio sulla via Marte e viale Vulcano;
- lavaggio e sterilizzazione condotta idrica;
- collaudo e messa in esercizio delle nuove reti;
- pratiche autorizzative con Enti competenti.

ATTIVITÀ ESCLUSE DAL PREVENTIVO

- quanto non esplicitamente ricompreso nella voce "Attività incluse".

ACCETTAZIONE DEL PREVENTIVO

Si prevede il pagamento dell'importo previsto in un'unica soluzione, contestualmente all'accettazione del preventivo.

Tutte le fatture avranno la scadenza di pagamento a 30 giorni dalla data di emissione.

L'accettazione del preventivo dovrà essere formalizzata al seguente indirizzo di posta certificata heraspaserviziotecnicoclienti@pec.gruppohera.it o in alternativa via posta intestata a Servizio Tecnico Clienti via Casalegno, 1 40026 Imola (BO).

L'accettazione dovrà comprendere la dichiarazione per l'applicazione di aliquota IVA agevolata, se prevista.

Ai fini della fatturazione elettronica si prega inoltre di comunicare il "Codice Destinatario SDI" oppure la casella PEC di ricezione.

Il presente preventivo ha **validità 6 mesi** a partire dalla data di spedizione della presente.

AGGIORNAMENTO DEL PREVENTIVO ACCETTATO

La Scrivente procederà, anche in seguito all'accettazione, con la formulazione di nuovo preventivo di spesa aggiornato che sostituirà la presente offerta economica, nelle seguenti casistiche:

- qualora, non risulti possibile, per cause non imputabili a questa Società dare avvio ai lavori entro 24 mesi dalla data di accettazione;
- qualora siano sopravvenute modifiche allo stato dei luoghi e la soluzione progettuale rappresentata nel preventivo non sia più realizzabile alle medesime condizioni;

- qualora, a seguito di prescrizioni impartite alla Scrivente in sede autorizzativa, la soluzione progettuale rappresentata nel preventivo non sia più realizzabile alle medesime condizioni.

AVVIO DEI LAVORI

La progettazione, comprese le procedure per le richieste di autorizzazioni/permessi ad Enti o altri soggetti pubblici e/o privati interessati dall'opera in argomento e il reperimento dei materiali saranno attivati solamente a seguito dell'accettazione del presente preventivo.

L'inizio dei lavori potrà avvenire non prima di 90 gg dalla data di accettazione e comunque dopo l'ottenimento di tutte le autorizzazioni necessarie.

Si riporta a seguire l'elenco dei principali Enti interessati in termini di autorizzazioni/permessi da richiedere per la realizzazione delle opere previste, con indicazione di massima delle tempistiche prevedibili per l'ottenimento, a partire dalla data della richiesta.

Ente interessato	Stima di massima tempo di rilascio permessi (in giorni solari)
Comune – Rottura Piano Stradale	30

I tempi sopra citati sono puramente indicativi e dipendono unicamente dall' Ente competente preposto al rilascio delle autorizzazioni/permessi.

Si ipotizza che i lavori, salvo imprevisti e ritardi imputabili a condizioni meteorologiche avverse, possano essere completati entro 10 giorni solari dalla data di avvio del cantiere.

DIRITTO DI RECESSO

L'accettazione del preventivo ne prolunga la validità fino all'avvenuta esecuzione dei lavori previsti. Entro 14 giorni dall'accettazione il cliente ha il diritto di recedere dal contratto per l'esecuzione dei lavori previsti.

In caso di rinuncia ai lavori già accettati ma non ancora eseguiti, verrà emessa fattura per un importo pari ai costi sostenuti dalla Scrivente fino alla data di comunicazione della rinuncia.

TRATTAMENTO DEI DATI PERSONALI

I Vostri dati saranno utilizzati da HERA S.p.A. con sede legale in Viale Carlo Berti Pichat, 2/4 40127 Bologna, per l'esecuzione di obblighi contrattuali e per gli adempimenti previsti dalla legge secondo quanto riportato, per le relative prestazioni richieste, all'indirizzo web http://www.gruppohera.it/gruppo/privacy.

GRUPPO HERA

COMMERCIANTI INDIPENDENTI ASSOCIATI
Società Cooperativa
47122 FORLI' – Via dei Mercanti, 3
Tel 0543 800111
C.F./P.I. 00138950407
Albo Società Cooperative A118944
Sez. Mutualità Prevalente

Per qualsiasi informazione o chiarimento in merito alla presente potete contattare il ns. tecnico dott. Maurizio Sbrighi, ai seguenti recapiti: tel. tel. 0547 388248; cell. 329 8824018; mail: maurizio.sbrighi@gruppohera.it pec: heraspaserviziotecnicoclienti@pec.gruppohera.it, avendo cura di citare l'oggetto e il protocollo della presente.

Cordiali saluti.

Firmato digitalmente

Procuratore speciale
Ing. Luca Migliori

Allegati: planimetria con indicazione dell'intervento previsto

Data 28/05/2020 Firma per accettazione

COMMERCIANTI INDIPENDENTI ASSOCIATI
Società Cooperativa
47122 FORLI' - Via dei Mercanti, 3
Tel.0543 800111
C.F./P.I. 00138950407
Albo Società Cooperative A118944
Sez. Mutualità Prevalente

Documento conservato negli archivi informatici di Hera S.p.A.
Documento che se stampato diviene "Copia conforme all'originale informatico, valida a tutti gli effetti di legge, sottoscritto con firma digitale".

Data: 21/05/2020

HERA SpA

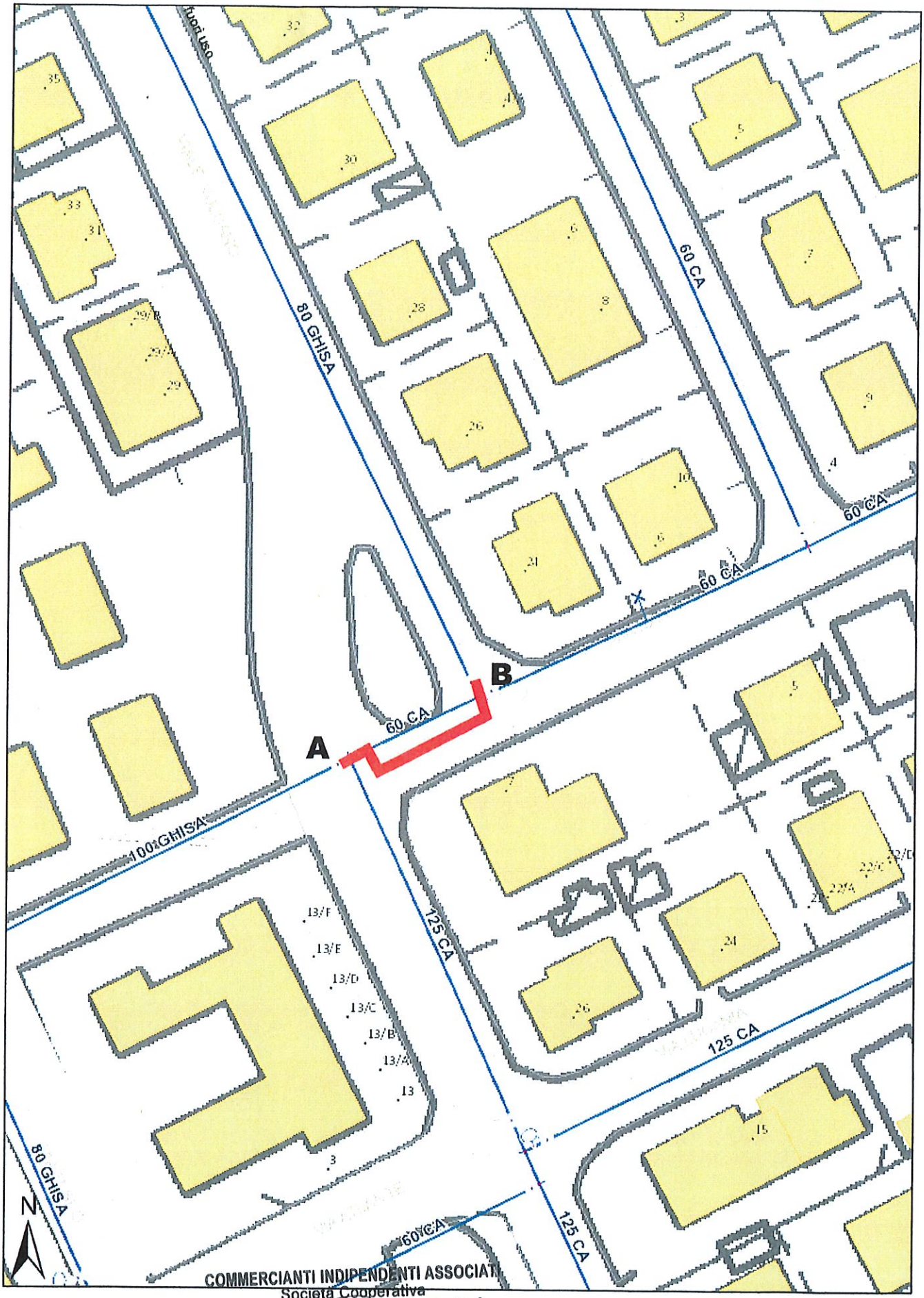

Autore: WebGIS

Scala: 1:700

COMMERCIANTI INDIPENDENTI ASSOCIATI
Società Cooperativa
47122 FORLI' – Via dei Mercanti, 3
Tel 0543 800111
C.F./P.I. 00138950407
Albo Società Cooperative A118944
Sez: Mutualità Prevalente

Spett. **Comune di Cervia**
Settore Programmazione e Gestione del Territorio

Servizio Urbanistica

Piazza XXV Aprile n. 11
48015 CERVIA (RA)

HERA LUCE s.r.l.
Sede legale: Via A. Spinelli 60 47521 Cesena (FC)
tel. 0541.908911 fax 0541.931514
segreteriaheraluce@pec.gruppohera.it
www.heraluce.it

Hera Luce S.r.l.
Protocollo Generale: Uscita
Nr. 399 - 21/01/2020
AOO:HL CENTRO ROMAGNA
HL002178613

Cesena, 21/01/2020

PEC: comune.cervia@legalmail.it

OGGETTO: Realizzazione di un centro di Comunità a Pinarella in via Platone

A fronte della richiesta di parere relativa alle opere di urbanizzazione in oggetto presentata in data 18/12/2019, con la presente, Hera Luce S.r.l. esprime parere positivo al progetto presentato a condizione che le sorgenti luminose abbiano una temperatura di colore di 3.000 °K e le linee di alimentazione interrate abbiano una sezione minima di 6 mmq. Si richiede inoltre l'installazione di un quadretto di sezionamento e protezione ad inizio linea.

Resta sottinteso che l'approvazione da parte di HERA Luce s.r.l. è relativa unicamente al rispetto degli standard costruttivi aziendali e rispondenza al "**Regolamento per la realizzazione di impianti di pubblico illuminamento per l'amministrazione comunale**". La responsabilità del progetto, e quindi il rispetto normativo, e la correttezza dei dati utilizzati per i calcoli eseguiti rimangono unicamente in capo al progettista che redigerà e firmerà il progetto.

Distinti saluti.

HERA Luce
Referente Operativo

P.I. Gianni Ferruzzi
HCR/FG

COMUNE DI CERVIA

Prot. n. vedi segnatura xml allegata
Prot. n. _____ Cervia _____
Allegati:
Rif. Prot. n. **29146-72371-72374-72376-72377-72378-73767-73757-73791-73786-73762-73760/2019**
Responsabile Istruttoria: Dott. Flavia Mazzoni

AL SERVIZIO URBANISTICA – SEDE

OGGETTO: ACCORDO OPERATIVO AI SENSI DELL'ART. 38 DELLA L.R. 24/2017 FINALIZZATO ALLA REALIZZAZIONE DI UN CENTRO PER LA COMUNITA' A PINARELLA IN VIA PLATONE – AVVISO DI INDIZIONE CONFERENZA DI SERVIZI DECISORIA EX ART. 14 C. 2 DELLA L. 241/90 FORMA SEMPLIFICATA ASINCRONA

PARERE DOTAZIONE VERDE AI SENSI DELL'APPENDICE 1 PROGETTAZIONE DEL VERDE NEGLI AMBITI DI INTERVENTO SOGGETTI A STRUMENTI URBANISTICI ATTUATIVI DEL REGOLAMENTO COMUNALE DEL VERDE PUBBLICO E PRIVATO

Vista l'istanza presentata con Prot. n. **29146-72371-72374-72376-72377-72378-73767-73757-73791-73786-73762-73760/2019** da COMMERCIANTI INDIPENDENTI ASSOCIATI SOC. COOP. con gli elaborati grafici a firma del tecnico responsabile **ING. FILIPPO BARBIERI**, relativa alla proposta di **ACCORDO OPERATIVO AI SENSI DELL'ART. 38 DELLA L.R. 24/2017 FINALIZZATO ALLA REALIZZAZIONE DI UN CENTRO PER LA COMUNITA' A PINARELLA IN VIA PLATONE;**

Visto l'appendice 1 Progettazione del Verde negli ambiti di intervento soggetti a strumenti urbanistici attuativi del Regolamento del Verde Pubblico e Privato;

Vista l'istruttoria del Servizio Verde che ha accertato la conformità della documentazione presentata;

Valutato che la documentazione presentata si riferisce:

- alla cessione al Comune di un fabbricato e relativa pertinenza in via Platone con realizzazione di interventi di riqualificazione ed efficientamento energetico;

- alla cessione al soggetto attuatore di un'area di proprietà comunale in via Teseo per la realizzazione di una potenzialità edificatoria residenziale, previa realizzazione e cessione di attrezzature e spazi collettivi, tra cui la realizzazione di un parcheggio pubblico alberato su via Pinarella , l'ampliamento dell'area a verde pubblico esistente (parco Falcone e Borsellino) per oltre 370 mq e la sistemazione a verde della vasca di laminazione esistente;

Valutato che:

- l'intervento in via Platone comporterà l'acquisizione al patrimonio pubblico dell'area esterna con presenza di n. 5 esemplari di Pinus pinea in buone condizioni vegetative;

- l'intervento in via Teseo su suolo pubblico comporta una serie di soluzioni agronomiche condivise con il Servizio Verde e per la realizzazione delle opere pubbliche si renderà necessario procedere all'abbattimento n. 6 piante ad alto fusto (1 fico, 2 albicocchi, 2 salici e 1 acero negundo) che ricadono nell'ambito di costruzione delle opere e che risultano in precario stato vegetativo, mal conservate e di limitato valore ornamentale e paesaggistico;

SI ESPRIME PARERE FAVOREVOLE AL PROGETTO DI CUI ALL'OGGETTO

Si informa che le caratteristiche progettuali definitive dell'opera saranno valutate in modo esaustivo nella fase successiva (rilascio permesso di costruire) previe indicazioni tecniche fornite ai progettisti dal Servizio competente, nel rispetto di quanto previsto in Appendice 1 e 2 del Regolamento del Verde.

Distinti saluti.

IL RESPONSABILE DEL SERVIZIO VERDE
Dott. Agr. Flavia Mazzoni

documento firmato digitalmente

X:\Verde\Pareri\Piani urbanistici\2019\ACCORDO OPERATIVO VIA TESEO VIA PLATONE\ACCORDO OPERATIVO\parere_urbanistico.odt

Servizio Verde

Settore Programmazione e Gestione del Territorio
Via Galeno,1 – 48015 Cervia (RA)
Tel. 0544.979.106-109-107-110 – Fax 0544.991.185
serv-verdepinete@comunecervia.it

Comune di Cervia
P.iva/CF 00360090393
Piazza G. Garibaldi, 1 - 48015 Cervia (RA)
Tel. 0544.979.111 - Fax 0544.72.340
comune.cervia@legalmail.it
www.comunecervia.it

Bandiera Blu
EMAS
reg. n. IT-000607

COMUNE DI CERVIA

SETTORE PROGRAMMAZIONE E GESTIONE DEL TERRITORIO DIRIGENTE RESPONSABILE: Ing. Daniele Capitani RESPONSABILE DEL PROCEDIMENTO: Ing. Daniele Capitani - Tel. 0544/979151 - email capitanid@comunecervia.it		
P.G. n° vedi segnatura xml	Fascicolo	Cervia, vedi segnatura xml

C:\Users\nicolinin\AppData\Local\Temp\01_Parere Servizio Urbanistica_AO Conad.doc

Spett. **Dirigente Settore Programmazione e Gestione del Territorio**
SEDE

OGGETTO: **CONFERENZA DI SERVIZI INDETTA PER ACCORDO OPERATIVO AI SENSI DELL'ART. 38 DELLA L.R. 24/2017, FINALIZZATO ALLA REALIZZAZIONE DI UN CENTRO DI COMUNITA' A PINARELLA IN VIA PLATONE - PARERE FAVOREVOLE**

Visti gli elaborati di PUG, approvati con delibera di C.C. n. 70 del 28.11.2018, in riferimento alla documentazione progettuale, presentata in data 11.05.2019, Prot. 29146 e successivamente integrata in data 11.12.2019, Prot. 72371-72374-72376-72377-72378, per quanto di competenza, si esprime parere favorevole alla proposta di accordo operativo presentata.

Per eventuali chiarimenti è possibile contattare il servizio scrivente.

Cordiali saluti.

Il Responsabile del
Servizio Urbanistica
Geom. Gianluca Magnani

** Documento firmato digitalmente ai sensi del D.Lgs. 82 del 07.03.2005 "Codice dell'Amministrazione Digitale"*

Infrastrutture e Reti Italia
UPG - Zona Forli'-Ravenna-Rimini
Zona Forli'-Ravenna-Rimini

fax 800 046 674

Casella postale 5555 - 85100 POTENZA

Spett.le
COMMERCIANTI INDIPENDENTI
ASSOCIATI SOC. COOP.
VIA DEI MERCANTI 3
47122 FORLI FC

p.c.
COMMERCIANTI INDIPENDENTI
ASSOCIATI
Trasmessa tramite EMAIL
ARCH.BARBIERI@GMAIL.COM

Oggetto: Richiesta di elettrificazione lottizzazione.
Cliente COMMERCIANTI INDIPENDENTI ASSOCIATI SOC. COOP.
Indirizzo V PINARELLA SN 48015, Comune CERVIA RA
Richiesta pervenuta il 18/11/2019
Codice di rintracciabilità 235489761

Gentile Cliente,

con riferimento alla richiesta in oggetto, le comunichiamo di seguito il preventivo di spesa, definito ai sensi della Delibera dell'Autorità per l'energia elettrica il gas e il servizio idrico 654/2015/R/eel e successive modifiche e integrazioni.

Il progetto è stato formulato considerando un numero di forniture complessive pari a 19, con consegna in bassa tensione. In allegato il dettaglio, per singolo Lotto, delle caratteristiche tecniche delle forniture.

In considerazione della potenza richiesta l'energia elettrica sarà consegnata alla tensione di alimentazione di 230 V ±10% per le forniture in bassa tensione monofase, alla tensione di alimentazione di 400 V ±10% per le forniture in bassa tensione trifase e di 15000 V per le forniture in Media Tensione.

L'importo complessivo è pari a 9758.05 € (IVA inclusa) ed è costituito dalle seguenti componenti di costo, calcolate in base a quanto previsto dalla Delibera dell'Autorità per l'energia elettrica il gas e il servizio idrico 654/2015/R/eel e s.m.i. (il contributo per la quota distanza è calcolato con riferimento alla/e cabina/e di trasformazione indicata/e nel dettaglio allegato):

Componenti di costo

Corrispettivi di elettrificazione

Quota distanza dalla cabina D3102639817 da 0m a 250m (187.26€ x 19 forniture BT)	3557.94 €
Quota potenza BT (€/kW 70.41 x 62.7 kW)	4414.65 €
Contributo in quota fissa a copertura degli oneri amministrativi	25.81 €

versione 1.0

e-distribuzione S.p.A. - Società con unico socio - Sede legale: 00198 Roma, Via Ombrone 2 - Registro Imprese di Roma, Codice Fiscale e Partita IVA 05779711000 - R.E.A. 922436 - Capitale Sociale 2.600.000.000 Euro i.v. - Direzione e coordinamento di Enel S.p.A.

e-distribuzione

Infrastrutture e Reti Italia
UPG - Zona Forli'-Ravenna-Rimini
Zona Forli'-Ravenna-Rimini

fax 800 046 674

Casella postale 5555 - 85100 POTENZA

Imponibile IVA netto	7998.40 €
IVA 22%	1759.65 €
TOTALE	**9758.05 €**

Come previsto dall'art. 12.2 della Delibera dell'Autorità per l'energia elettrica il gas e il sistema idrico 654/2015/R/eel, in alternativa potrà versare l'importo per la sola quota distanza più il contributo in quota fissa a copertura degli oneri amministrativi che è pari a € 3583.75 + IVA. Da tale importo resta escluso il costo relativo alla quota potenza, che non deve essere obbligatoriamente sostenuto nella fase di lottizzazione, ma eventualmente rimandato alle fasi successive.

Resta comunque sua facoltà il pagamento parziale delle quote potenza. Per la scelta delle quote relative alle forniture richieste può utilizzare il modulo di accettazione preventivo di lottizzazione allegato compilandolo come da istruzioni.

Nel caso in cui la presente offerta venga accettata, per l'inoltro delle richieste di allacciamento dei singoli lotti, occorrerà attendere il completamento delle opere di elettrificazione primaria, indicando la denominazione della lottizzazione, il numero del lotto di riferimento e il codice di rintracciabilità citato nella presente comunicazione.

Il preventivo formulato sarà valido per un periodo di 6 mesi a partire dalla data della presente e l'importo potrà essere suscettibile di variazioni in relazione ad eventuali provvedimenti emanati dalle competenti Autorità. Oltre tale termine il suddetto preventivo dovrà ritenersi scaduto e provvederemo automaticamente all'annullamento della prestazione senza ulteriori comunicazioni.

Il lavoro necessario per eseguire la connessione è di tipo complesso.

Il tempo massimo previsto per l'esecuzione dei nostri lavori è di 50 giorni lavorativi al netto dell'ottenimento delle necessarie autorizzazioni, per il quale è stimato un tempo di 40 giorni.

La data di decorrenza della prestazione sarà pari alla data di ricezione dell'accettazione del preventivo, completa della dimostrazione di avvenuto pagamento e della copia della convenzione stipulata con il Comune, sempre che la stessa risulti conforme ai dati forniti in occasione della presentazione della richiesta.

Detta documentazione dovrà pervenire ad uno dei seguenti recapiti:

- all'indirizzo e-distribuzione S.p.A.
Casella Postale 5555
85100 Potenza;
- fax numero verde 800 046 674.

Resta inteso che l'esecuzione della prestazione è subordinata al ricevimento della comunicazione dell'avvenuto completamento delle opere e/o concessioni, autorizzazioni/servitù, indicate nella Specifica Tecnica consegnata.

versione 1.0

e-distribuzione

Infrastrutture e Reti Italia
UPG - Zona Forli'-Ravenna-Rimini
Zona Forli'-Ravenna-Rimini

fax 800 046 674

Casella postale 5555 - 85100 POTENZA

Per quanto riguarda le opere a suo carico, evidenziamo che l'accettazione delle stesse avverrà da parte del distributore, a valle della verifica dell'avvenuta realizzazione in conformità alle prescrizioni fornite.

Il pagamento potrà essere effettuato a mezzo bonifico bancario con i seguenti riferimenti:

BANCA INTESA SANPAOLO
IBAN IT69K0306902117100000009743
BIC K

intestato a:

e-distribuzione S.p.A. – Unità Commerciale Rete, indicando quale causale del versamento il codice di rintracciabilità 235489761

Precisiamo che qualora le competenti Autorità dovessero imporre prescrizioni tali da non consentirci la realizzazione degli impianti di rete per la connessione con la "soluzione di minimo tecnico", l'importo relativo alla "quota distanza" indicato nel presente preventivo sarà raddoppiato, in conformità a quanto previsto dall'articolo 6.5 della Delibera dell'Autorità per l'energia elettrica il gas e il servizio idrico 654/2015/R/eel (TIC) e s.m.i.

In tal caso sarà comunque nostra cura comunicare le modalità di pagamento dell'importo integrativo, fatta ovviamente salva la rinuncia da parte SUA all'esecuzione dei lavori oggetto del presente preventivo.

Qualora decidesse, in questa fase del processo, di effettuare il pagamento dell'importo complessivo su indicato e qualora non venissero rispettati i tempi di esecuzione dei lavori precisati, le sarà corrisposto l'indennizzo automatico pari a 35.00 €, come previsto dalla Delibera dell'Autorità per l'energia elettrica il gas e il sistema idrico 646/2015/R/eel.

Per l'esecuzione della prestazione richiesta saranno necessari interventi che interesseranno anche la rete di Media Tensione e, pertanto, lo standard applicato al presente preventivo e' pari a 30 giorni lavorativi (Tempo massimo di preventivazione per l'esecuzione di lavori sulla rete di Media Tensione - art 85 TIQE delibera ARERA 646/15/R/eel).

Infrastrutture e Reti Italia
UPG - Zona Forli'-Ravenna-Rimini
Zona Forli'-Ravenna-Rimini

fax 800 046 674

Casella postale 5555 - 85100 POTENZA

Per maggiori chiarimenti di natura tecnica è possibile rivolgersi a NICOLA GASPERINI Tel. +390544225805 indicando il codice di rintracciabilità riportato in oggetto.

Vi ricordiamo che è a vostra disposizione il Contact Center di e-distribuzione S.p.A., Numero Verde 803.500. Il servizio è disponibile dal lunedì al venerdì dalle 9:00 alle 18:00 e il sabato dalle 9:00 alle 13:00. Potrete inoltre visitare il sito internet di e-distribuzione S.p.A., all'indirizzo web: www.e-distribuzione.it, per informazioni, consigli utili sulle forniture di energia elettrica, servizi on-line, quali ad esempio la visualizzazione dei consumi di energia elettrica. Il sito dispone di sezioni dedicate a clienti e produttori con contenuti, schede pratiche e servizi facilmente consultabili.

Saluti

VITALE ROBERTO
IL RESPONSABILE

Il presente documento è sottoscritto con firma digitale ai sensi dell'art. 21 del d.lgs. 82/2005. La riproduzione dello stesso su supporto analogico è effettuata da Enel Italia S.r.l. e costituisce una copia integra e fedele dell'originale informatico, disponibile a richiesta presso l'Unità emittente.

Elenco dei documenti inviati in allegato:
Dettaglio forniture lottizzazioni
Modulo di accettazione preventivo lottizzazione
Informativa Privacy

versione 1.0

Infrastrutture e Reti Italia
UPG - Zona Forli'-Ravenna-Rimini
Zona Forli'-Ravenna-Rimini

fax 800 046 674

Casella postale 5555 - 85100 POTENZA

DETTAGLIO FORNITURE LOTTIZZAZIONI

Lotto	TF	NF	PR (kW)	PDR (kW)	TPDR (kW)	TPR (kW)	T/F	Distanza Cabina (scaglione)	Nome cabina	Quota Distanza (euro)	Totale Quota Distanza (euro)	Quota Potenza (euro)	Totale Quota Potenza (euro)
LOTTO UNICO	UD	19	3	3.3	62.7	57	BM	0 - 250	D3102639817	187.26	3557.94	70.41	4414.65
TOTALE											3557.94		4414.65

Legenda:

- **TF**: Tipologia Fornitura – Valori ammessi:
  - AU Altri Usi
  - UD Uso domestico
- **NF**: Numero forniture con caratteristiche comuni;
- **PR:** Potenza Richiesta;
- **PDR:** Potenza Disponibile Richiesta;
- **TPDR:** Totale Potenza disponibile Richiesta (NF * PDR);
- **TPR:** Totale Potenza richiesta (NF * PR) ;
- **T/F:** Tensione / Fasi – Valori ammessi:
  - BM Bassa Tensione Monofase
  - BT Bassa Tensione Trifase
  - MT Media Tensione
- **Quota Distanza (euro):** Se l'importo è pari a 0, la quota è stata già pagata nella precedente lottizzazione;

Azienda certificata **OHSAS 18001 - UNI EN ISO 14001 - UNI EN ISO 9001 - UNI CEI EN ISO 50001**

e-distribuzione S.p.A. - Società con unico socio - Sede legale: 00198 Roma, Via Ombrone 2 - Registro Imprese di Roma, Codice Fiscale e Partita IVA 05779711000 - R.E.A. 922436 - Capitale Sociale 2.600.000.000 Euro i.v. - Direzione e coordinamento di Enel S.p.A.

e-distribuzione

Infrastrutture e Reti Italia
UPG - Zona Forli'-Ravenna-Rimini
Zona Forli'-Ravenna-Rimini

fax 800 046 674

Casella postale 5555 - 85100 POTENZA

Richiesta di elettrificazione lottizzazione
Modulo di accettazione preventivo

Codice rintracciabilità: 235489761

Il sottoscritto

Nome ..... cognome ....., nato a ....., il ..... in qualità di richiedente/rappresentante legale della società ....., codice fiscale/P.IVA ....., residenza/sede legale ..... nel comune di ....., Provincia di (.....).

Dichiara:

di aver preso visione e di accettare integralmente il preventivo di spesa individuato dal codice rintracciabilità sopraindicato, le condizioni esposte e quanto altro specificato nella comunicazione di e-distribuzione del ...../...../..... (Lettera LOTTIZZAZIONI per Cliente Finale/Trader).

Allega:

- Copia della convenzione stipulata con il comune
- Attestazione di pagamento come da dettaglio indicato:

versione 1.0

e-distribuzione S.p.A. - Società con unico socio - Sede legale: 00198 Roma, Via Ombrone 2 - Registro Imprese di Roma, Codice Fiscale e Partita IVA 05779711000 - R.E.A. 922436 - Capitale Sociale 2.600.000.000 Euro i.v. - Direzione e coordinamento di Enel S.p.A.

Infrastrutture e Reti Italia
UPG - Zona Forli'-Ravenna-Rimini
Zona Forli'-Ravenna-Rimini

fax 800 046 674

Casella postale 5555 - 85100 POTENZA

Identificativo Lottizzazione:		**Lottizzazione COMMERCIANTI INDIPENDENTI ASSOCIATI SOC. COOP.**							
Id Fornitura	**Identificativo Lotto**	**Distanza in metri**	**Tipo Utenza**	**Tipologia Elettrificazione**	**Potenza**	**Importo quota distanza**	**QD Pagato**	**Importo quota potenza**	**QP Pagato**
1	LOTTO UNICO	200	BM	Residenziale	3.3	187.26	X	232.35	
2	LOTTO UNICO	200	BM	Residenziale	3.3	187.26	X	232.35	
3	LOTTO UNICO	200	BM	Residenziale	3.3	187.26	X	232.35	
4	LOTTO UNICO	200	BM	Residenziale	3.3	187.26	X	232.35	
5	LOTTO UNICO	200	BM	Residenziale	3.3	187.26	X	232.35	
6	LOTTO UNICO	200	BM	Residenziale	3.3	187.26	X	232.35	
7	LOTTO UNICO	200	BM	Residenziale	3.3	187.26	X	232.35	
8	LOTTO UNICO	200	BM	Residenziale	3.3	187.26	X	232.35	
9	LOTTO UNICO	200	BM	Residenziale	3.3	187.26	X	232.35	
10	LOTTO UNICO	200	BM	Residenziale	3.3	187.26	X	232.35	
11	LOTTO UNICO	200	BM	Residenziale	3.3	187.26	X	232.35	
12	LOTTO UNICO	200	BM	Residenziale	3.3	187.26	X	232.35	
13	LOTTO UNICO	200	BM	Residenziale	3.3	187.26	X	232.35	
14	LOTTO UNICO	200	BM	Residenziale	3.3	187.26	X	232.35	
15	LOTTO UNICO	200	BM	Residenziale	3.3	187.26	X	232.35	
16	LOTTO UNICO	200	BM	Residenziale	3.3	187.26	X	232.35	
17	LOTTO UNICO	200	BM	Residenziale	3.3	187.26	X	232.35	
18	LOTTO UNICO	200	BM	Residenziale	3.3	187.26	X	232.35	
19	LOTTO UNICO	200	BM	Residenziale	3.3	187.26	X	232.35	
Maggiori Oneri dovuti									0
Onere Amministrativo									25.81
Totale									

- Compilare in funzione delle quote versate per ciascuna fornitura richiesta;
- In corrispondenza di ogni fornitura, nelle colonne QD pagato e QP pagato, indicare con una X l'effettuato pagamento;
- Laddove la X è già presente il pagamento si intende obbligatorio per l'effettiva accettazione del preventivo;
- Il totale da pagare è ottenuto sommando gli importi contrassegnati con la X nelle colonne QD pagato, QP pagato, l'importo dei maggiori oneri dovuti e gli oneri amministrativi.
- **Gli importi indicati sono da considerarsi al netto di IVA**.

DATA _____

FIRMA _____

versione 1.0

e-distribuzione S.p.A. - Società con unico socio - Sede legale: 00198 Roma, Via Ombrone 2 - Registro Imprese di Roma, Codice Fiscale e Partita IVA 05779711000 - R.E.A. 922436 - Capitale Sociale 2.600.000.000 Euro i.v. - Direzione e coordinamento di Enel S.p.A.

INFORMATIVA AL CLIENTE SUL TRATTAMENTO DEI DATI PERSONALI

Gentile Cliente,
con l'accettazione del Preventivo di spesa relativo all'allacciamento collettivo richiesto, Lei ci autorizza a trattare alcuni suoi dati personali da Lei forniti il cui conferimento rappresenta condizione essenziale per l'esecuzione di quanto previsto nel Preventivo suddetto (da qui in avanti: Preventivo). e-distribuzione S.p.A. Le garantisce l'assoluto rispetto delle norme di legge in materia di diritto alla privacy (D.Lgs.196/2003 e successive modificazioni ed integrazioni) con riguardo a tutti i dati acquisiti nei propri archivi in occasione delle operazioni contrattuali.
Salvo diverso espresso consenso, i dati da Lei forniti verranno utilizzati esclusivamente per l'esecuzione di quanto previsto nel Preventivo per fornire informazioni e documentazione connesse al Preventivo da Lei sottoscritto e per il monitoraggio della qualità del servizio prestato dalla nostra società.Tutti i dati acquisiti potranno essere comunicati a società controllate o collegate e/o a terzi fornitori di servizi ai fini dell'esecuzione del Preventivo e/o del sopraindicato monitoraggio. I dati forniti possono venire a conoscenza dei soggetti preposti alla gestione del Preventivo, in qualità di Incaricati del trattamento (art. 30 del D.Lgs 196/2003).
A questo proposito Le segnaliamo:
- che il trattamento è realizzato attraverso le operazioni previste dal D.Lgs. 196/2003 e successive modificazioni e integrazioni, con l'ausilio di strumenti informatici ed è svolto da personale di e-distribuzione addetto alle unità preposte al trattamento medesimo e/o da soggetti terzi che abbiano con essa rapporti di servizio;
- che l'acquisizione dei dati che le Le sono stati o le potranno essere richiesti è il presupposto indispensabile per la esecuzione di quanto previsto nel Preventivo di spesa per l'allaccio collettivo richiesto e per tutte le conseguenti operazioni di suo interesse.
- che Lei, quale soggetto interessato, ha facoltà di esercitare i diritti previsti dall'art.7 della suddetto D.L.gs., che di seguito per completezza si riporta, ed in particolare ha il diritto di conoscere, in ogni momento, quali sono i suoi dati e come essi vengono utilizzati. Ha anche il diritto di farli aggiornare, integrare, rettificare o cancellare, chiederne il blocco e opporsi al loro trattamento.

Art. 7 del D.Lgs 196/2003

1. l'interessato ha diritto di ottenere la conferma dell'esistenza o meno di dati personali che lo riguardano, anche se non ancora registrati, e la loro comunicazione in forma intellegibile
2. l'interessato ha diritto di ottenere l'indicazione:
   a) dell'origine dei dati personali;
   b) delle finalità e modalità del trattamento;
   c) della logica applicata in caso di trattamento effettuato con l'ausilio di strumenti elettronici;
   d) degli estremi identificativi del titolare, dei responsabili e del rappresentante designato ai sensi dell'art. 5, comma 2;
   e) dei soggetti o delle categorie di soggetti ai quali i dati personali possono essere comunicati o che possono venire a conoscenza in qualità di rappresentante designato nel territorio dello Stato, di responsabili o incaricati.
3. l'interessato ha diritto di ottenere
   a) l'aggiornamento, la rettificazione ovvero, quando vi ha interesse, l'integrazione dei dati.
   b) la cancellazione, la trasformazione in forma anonima o il blocco dei dati trattati in violazione di legge, compresi quelli di cui non è necessaria la conservazione in relazione agli scopi per i quali i dati sono raccolti o successivamente trattati
   c) l'attestazione che le operazioni di cui alle lettere a) e b) sono state portate a conoscenza, anche per quanto riguarda il loro contenuto, di coloro ai quali i dati sono stati comunicati o diffusi, eccettuato il caso in cui tale adempimento si rivela impossibile o comporta un impiego di mezzi manifestamente sproporzionato rispetto al diritto tutelato.
4. l'interessato ha diritto di opporsi in tutto o in parte:
   a) per motivi legittimi al trattamento dei dati personali che lo riguardano, ancorché pertinenti allo scopo della raccolta;
   b) al trattamento dei dati personali che lo riguardano a fini di invio di materiale pubblicitario o di vendita diretta o per il compimento di ricerche di mercato o di comunicazione commerciale.

Le richieste di cui all'art.7 del D.Lgs. 196/2003 potranno essere indirizzate al Responsabile della Funzione Servizi Commerciali di Rete di e-distribuzione, nella sua qualità di Responsabile del trattamento (art. 29 del D.lgs. 196/2003) domiciliato per la carica presso la sede della società in VIA OMBRONE 2 - 00198 ROMA. Le rappresentiamo, inoltre, che il Titolare del trattamento dei dati (art. 28 del D.Lgs. 196/2003) è e-distribuzione, nella persona del Presidente del Consiglio di Amministrazione, domiciliato presso la sede della società in VIA OMBRONE 2 - 00198 ROMA.

Richiedente: COMMERCIANTI INDIPENDENTI
VIA PINARELLA – PINARELLA DI CERVIA
preventivo n° 2553130

DURANTE L'ESECUZIONE DELLE OPERE E' NECESSARIO DOCUMENTARE LA POSA DELLE TUBAZIONI CON FOTO E QUOTE, DA RIPORTARE IN PLANIMETRIA E TRASMETTERE A E-DISTRIBUZIONE.

REV.	DATA	DESCRIZIONE	DISEGNATO	CONTROLLATO
0	21/01/2020	PRIMA EMISSIONE	GASPERINI N.	ROTONDI M.

Norme Rif. OPERE CLIENTE.dwg (Formato 297 x 975)

e-distribuzione | INFRASTRUTTURE E RETI ITALIA AREA CENTRO NORD ZONA FORLI'-RAVENNA-RIMINI UO2-RAVENNA | Via Maestri del Lavoro, 1 Fornace Zarattini RA | preventivo n° 235489761P

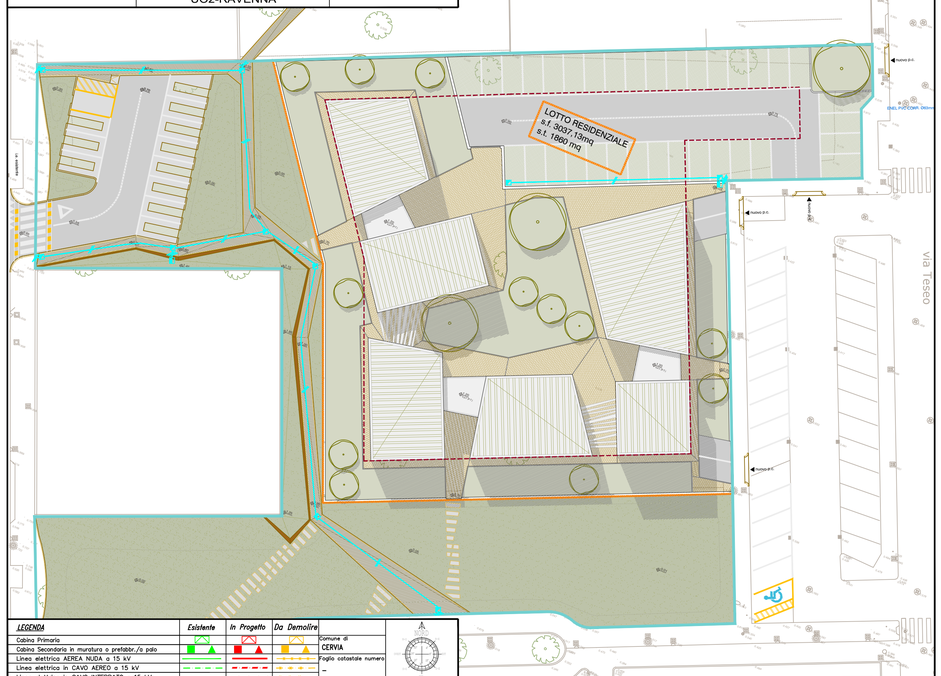

Legenda per sole Prescrizioni Canalizzazioni e Cabine		
Cabina da posare a cura del cliente	DG2061 ACCESSO	
Armadi stradali		
Vano Contatori		*Cavidotti eseguiti da Enel*
Cavidotti eseguiti dal cliente con n° tubi	BT 0,4 KV ø 125mm MT 15 KV ø 160mm	
Pozzetti BT misure interne	60x60 70x70 1 x 1 ESISTENTE	
Pozzetti MT misure interne	120x120	

PRESCRIZIONI PER LA POSA DEI POZZETTI E CAVIDOTTI
- usare pozzetti con il fondo avendo cura di effettuare un foro Ø 30 mm per il deflusso dell'acqua.
- nei pozzetti MT e BT con dimensioni interne > a 1x1 occorre posare l'anello di restringimento e la botola in ghisa (portante se è sulla strada) con luce libera 70x70.
- nei pozzetti d'angolo posare i cavidotti vicino alle pareti in modo da avere il raggio di curvatura dei cavi il grande possibile.
- per la posa dei cavidotti attenersi alle prescrizioni tecniche.

Distanze di prima approssimazione (DPA) da linee e cabine elettriche

Linee Guida per l'applicazione del D.M. 29/05/2008
in materia di campi elettromagnetici

Linee a 15 kV	Terna o cavo singolo	Doppia terna o cavo ottimizzato
Linee aerea in conduttori nudi	10	11
Linea in cavo aereo	==	==
Linea in cavo interrato	==	==

Cabina secondaria 15/0,4 kV	2

e-distribuzione | INFRASTRUTTURE E RETI ITALIA AREA CENTRO NORD ZONA FORLI'-RAVENNA-RIMINI UO2-RAVENNA | Via Maestri del Lavoro, 1 Fornace Zarattini RA | preventivo n° 235489761P

ARMADIETTO DI SEZIONAMENTO PER LINEA A 0,4 kV (b.t.)
IN CAVO SOTTERRANEO

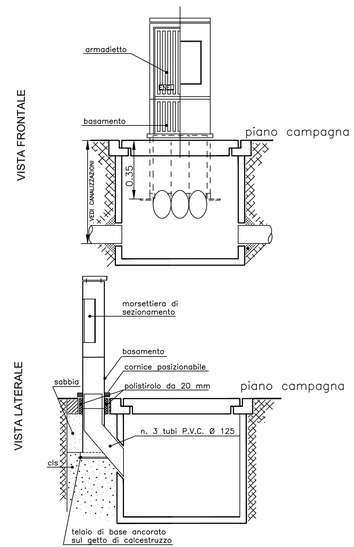

AOA/NE WOL.ER.C

:

PARERE TECNICO
PROGETTO DI INFRASTRUTTURE ORIZZONTALI PER I SERVIZI DI TELECOMUNICAZIONI

COMPARTO DI VIA TESEO – LOCALITA' CERVIA

STUDIO ASSOCIATO BARBIERI

Focal Point Lottizzazioni Via Miglioli n° 11 60131 Ancona
Fax 06 91861430 e-mail: allacciofabbricati.centronord@telecomitalia.it

CODICE DOCUMENTO	PNL078033
NOME FILE	PARERE PNL078033
REVISIONE	1
EMESSO IL	19/05/2020
N° DI PAGINE	15

Pagina 1	Descizione Elaborato
Pagina 2	Parere Relazione Tecnica
Pagina 3 : 5	Indicazioni scavo e pozzetti
Pagina 6: 8	Indicazioni terminazioni
Pagina 9: 14	Materiali omologati TI

Via Meucci 17 – 48121 Ravenna
Tel. 0544291239 – 3316017006
Fax 0544291336
fabio.diguida@telecomitalia.it

A O L . A D O	F L A V I O M A L V I	
AOL.ADO/DOT	M A S S I M O G U I D I	
P r o g e t t i s t a	F A B I O D I G U I D A	

Il Parere Tecnico, viene espresso relativamente al progetto,
LOTTIZZ- “COMPARTO DI VIA TESEO – LOCALITA’ CERVIA”
redatto da Terzi, riguardante la realizzazione delle infrastrutture per servizi di telecomunicazione

Parere tecnico

◉ Risponde	○ Risponde in Parte	○ Non Risponde

Relazione

Il tracciato dei tubi è coerente con la distribuzione della rete telefonica.
Il posizionamento dei pozzetti e delle colonnine è adeguato per la distribuzione della rete telefonica nell’area oggetto di intervento.

INFRASTRUTTURE ORIZZONTALI INDICAZIONI REALIZZATIVE – SCAVO E POZZETTI

GENERALITÀ - Le infrastrutture sotterranee sono costituite da tubi in materiale plastico intervallati da pozzetti affioranti prefabbricati che si sviluppano lungo le strade della lottizzazione e raggiungono le terminazioni, poste o in armadietti incassati (interni o esterni agli edifici) o in colonnine.

SCAVO - le profondità di scavo, salvo diversa disposizione dell'Ente proprietario, devono garantire un estradosso dell'infrastruttura dal piano di calpestio di:

- 60 cm in corrispondenza dei marciapiedi;
- 80 cm in corrispondenza delle partite carrabili (banchine comprese);
- 100 cm negli attraversamenti stradali.

In presenza di terreni di particolare natura, quali ad esempio rocce dure o calcestruzzi, la profondità dello scavo può essere ridotta a 50 cm. Il fondo dello scavo deve essere privato di spuntoni e predisposto con un letto di sabbia o, in alternativa, pozzolana o altri inerti a granulometria fine. Qualora il materiale di risulta presenti caratteristiche analoghe a quelle dei materiali su citati, lo stesso può essere riutilizzato.

TUBI - Si utilizzano le seguenti tipologie di tubi:

- tubo corrugato/liscio ⌀ 140 mm
- tubo corrugato ⌀ 125 mm
- tubo corrugato ⌀ 63 mm
- tubo corrugato ⌀ 32 mm

Al di sopra del fascio dei tubi deve essere posato, a 30 cm dal piano di calpestio, uno specifico nastro segnalatore di cavi TELECOM. Ciascun tubo deve essere equipaggiato con un filo di traino di materiale plastico e deve essere chiuso alle due estremità con appositi tappi.

POZZETTI – In fase progettuale sono state utilizzate le seguenti tipologie di pozzetti::
:

Pozzetti idonei alla giunzione di cavi in rame e fibra ottica

- Camerette per armadi ripartilinea in c.a. delle dimensioni 220x220 cm di forma policentrica con chiusini 60x60 (tipo D 400). Si utilizzano per l'alloggiamento dei giunti tra cavi
- Maxipozzetti in c.a. di dimensioni 220x170 cm con chiusini in ghisa 60x120.(tipo D400). Si utilizzano per l'alloggiamento dei giunti tra cavi.
- Pozzetti in c.a. (base + sopralzo da 20 cm) di dimensioni 125x80 cm con chiusini in ghisa 60x120.cm (tipo D400).

Pozzetti idonei alla giunzione di cavi in rame di piccola potenzialità e/o cambi direzione

- Pozzetti modulari in ghisa 40x76 cm (altezza 70 cm), comprensivo di chiusino (tipo D400)
- Pozzetti in c.a. (base + sopralzo da 20 cm) di dimensioni 90x70 cm con chiusini in ghisa 60x60.cm (tipo D400).
- Si utilizzano in corrispondenza di cambi significativi di direzione del tracciato dei tubi, nei punti di diramazione dalla dorsale principale verso gli edifici e come rompitratta ogni 100 - 200 m. circa.

(salvo diversa prescrizione il pozzetto 40x76 è di norme, intercambiabile con il 90x70)

Pozzetti solo per reti a bassa densità

- Pozzetti modulari in ghisa 40x40 cm (altezza 60 cm) con chiusini in ghisa 40x40.cm (tipo C250).. Si utilizzano in corrispondenza dell'ingresso delle abitazioni singole (Bassa densità)

Note Installative

I pozzetti devono essere installati, al fine di agevolare le attività di manutenzione, in modo tale che i chiusini siano **sempre visibili e posizionati sul marciapiede.**
La posa su sedi stradali è da evitare, considerando i possibili aspetti che tale comportamento introduce:

- **Difficoltà di intervento**, in caso di manutenzione, per la presenza di autoveicoli in zone destinate a parcheggio.
- **Rumore introdotto dai chiusini** in presenza di traffico stradale, ove la chiusura degli stessi non sia idonea al bloccaggio degli elementi, oppure dove il livellamento chiusino/strada e/o chiusino/elemento in CLS, non sia perfetto.

I pozzetti sono costituiti da una base di altezza variabile ed un anello di sopralzo con pareti predisposte con setti a frattura (diaframmi) che consentono l'accesso dei tubi su qualsiasi lato.

Nelle fasi di installazione del pozzetto e del relativo chiusino occorre tenere presente che:

- i fori d'ingresso debbono essere perfettamente allineati con i tubi ed il chiusino deve essere a livello con la pavimentazione stradale;
- i tubi devono essere inseriti nel pozzetto e bloccati lato esterno e lato interno con malta cementizia;
- gli elementi di sopralzo del pozzetto devono essere tra loro sigillati con malta cementizia i cui eventuali residui di lavorazione, nelle pareti interne del pozzetto, debbono essere accuratamente asportati.

Esempio di posa dei tubi nel caso di attraversamento stradale

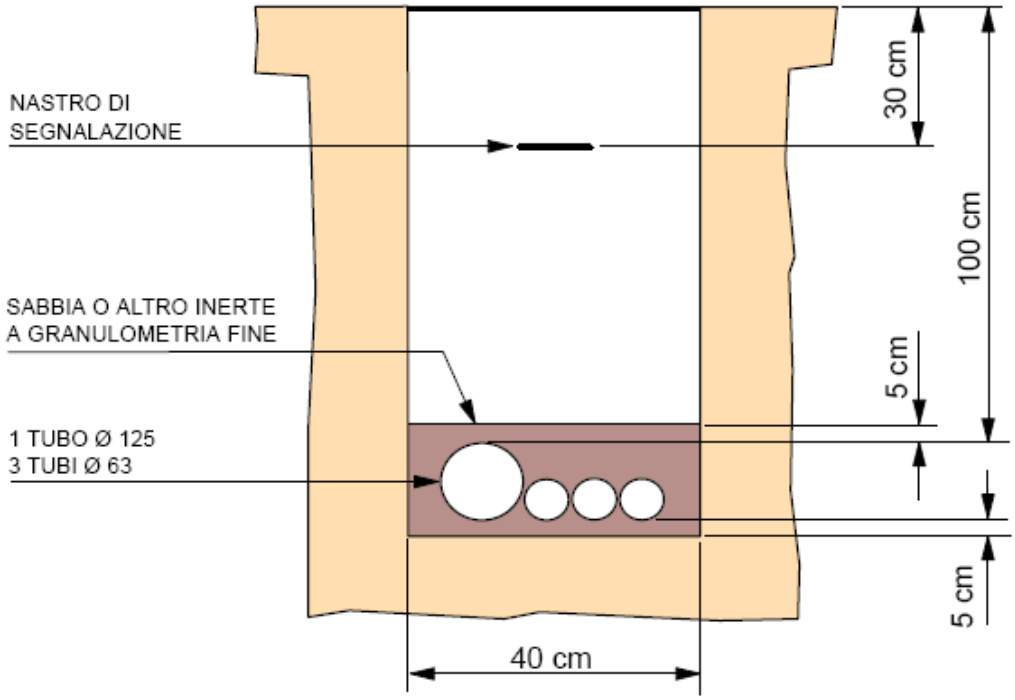
NASTRO DI
SEGNALAZIONE
SABBIA O ALTRO INERTE
A GRANULOMETRIA FINE
1 TUBO Ø 125
3 TUBI Ø 63
30 cm
100 cm
5 cm
5 cm
40 cm

Esempio di installazioni dei pozzetti

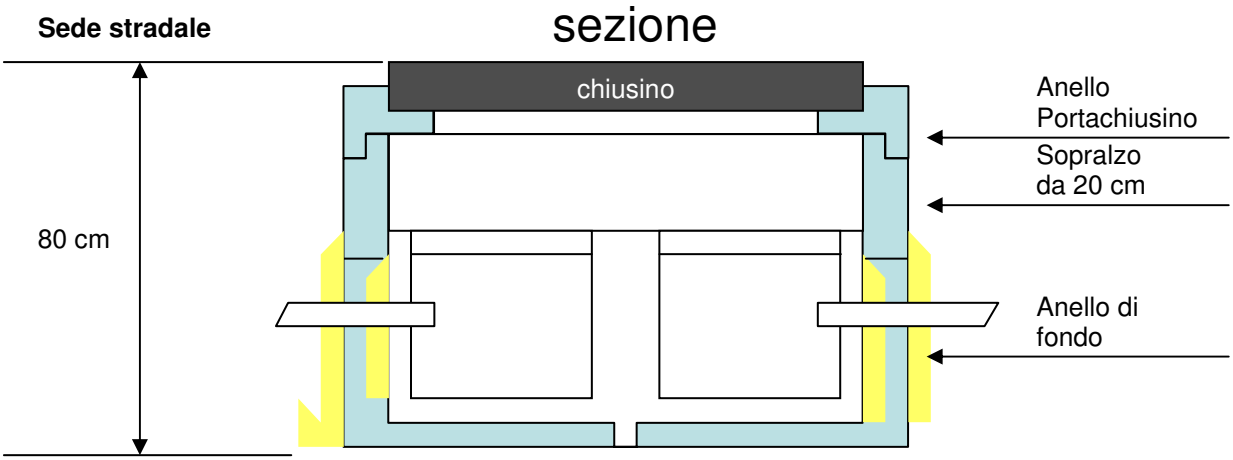

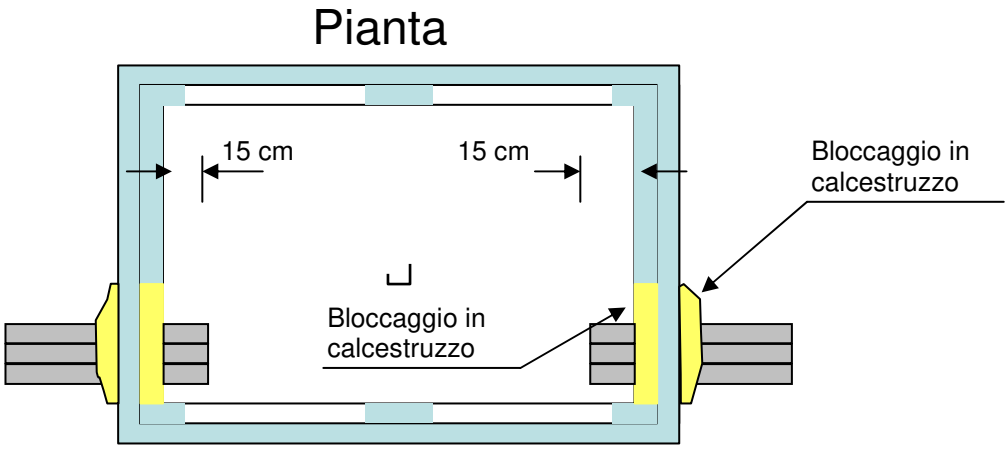

Esempio di sistemazione tubi nei Pozzetti

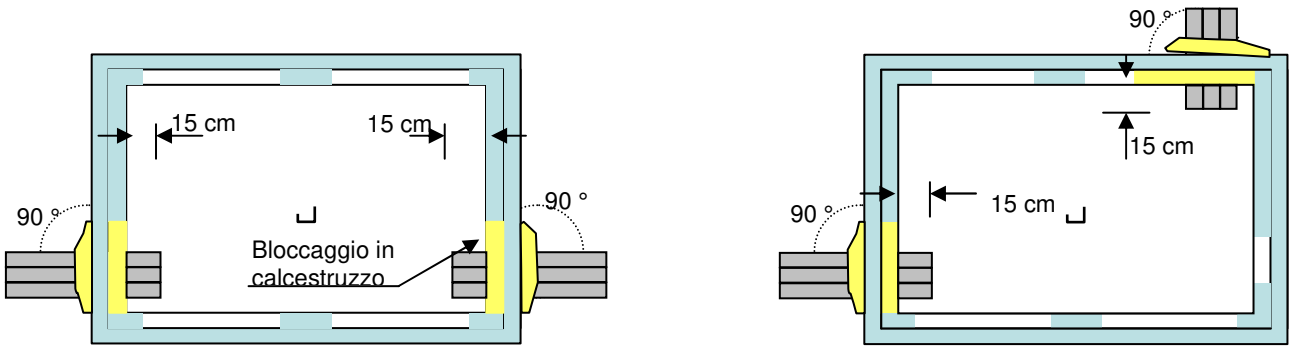

Per la posa del chiusino occorre tenere presente che il telaio dello stesso deve essere vincolato all'anello portachiusino mediante perni filettati M14 e relativi dadi

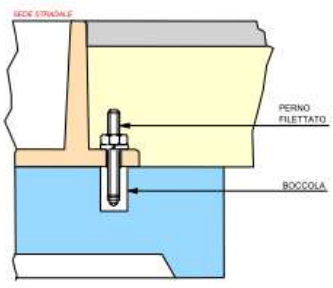

INFRASTRUTTURE ORIZZONTALI INDICAZIONI REALIZZATIVE – TERMINAZIONI

Per ogni vano scala, dovrà essere prevista una parete, da adibire ad area tecnica, di dimensioni pari a tutta la sua altezza per almeno 200 cm di larghezza, entro la quale si dovranno alloggiare, gli armadietti di terminazione sia per la rete in rame (di immediata installazione), sia per quella in fibra ottica, la cui installazione è in funzione dei piani di sviluppo di questa tecnologia.
E'opportuno che tale area venga "compartimentata" con apposito armadio (nello stile armadio condominale contattori elettrici), ovvero che sia collocata all'interno di un vano riservato agli impianti di telecomunicazione.
Collegamenti necessari per il funzionamento/sicurezza dell'area:

- un tubo corrugato ⌀ 32 mm per il collegamento dell'area tecnica con il collettore di terra all'edificio:
- un tubo corrugato ⌀ 32 mm per il collegamento dell'area tecnica con il quadro elettrico dell'edificio:

In prima istallazione, dovrà essere posizionato, all'interno di tale spazio, un armadietto del tipo e dimensioni di seguito descritto nell'allegato: ARMADIETTO DI TERMINAZIONE..
L'armadietto deve essere posto ad un'altezza dal pavimento di circa 120 cm; (possibilmente in soluzione incassata). deve risultare e facilmente accessibili dal personale addetto alla manutenzione.
È vietata la posa di armadietti negli ambienti a rischio d'incendio o di esplosione (comprese le autorimesse) di cui al Decreto del Ministero dell'Interno del 20/11/1981 (per l'individuazione di tali ambienti si deve fare riferimento alle NORME CEI 64-2 e successive integrazioni).
Nella parte superiore dell'armadietto devono confluire i tubi della colonna d'ascesa verticale, mentre il raccordo con i due tubi provenienti dall'esterno dell'edificio deve essere attestato, di norma, nella parte inferiore dello stesso. La distanza minima consigliata tra l'armadietto ed il quadro elettrico generale è di 50 cm.

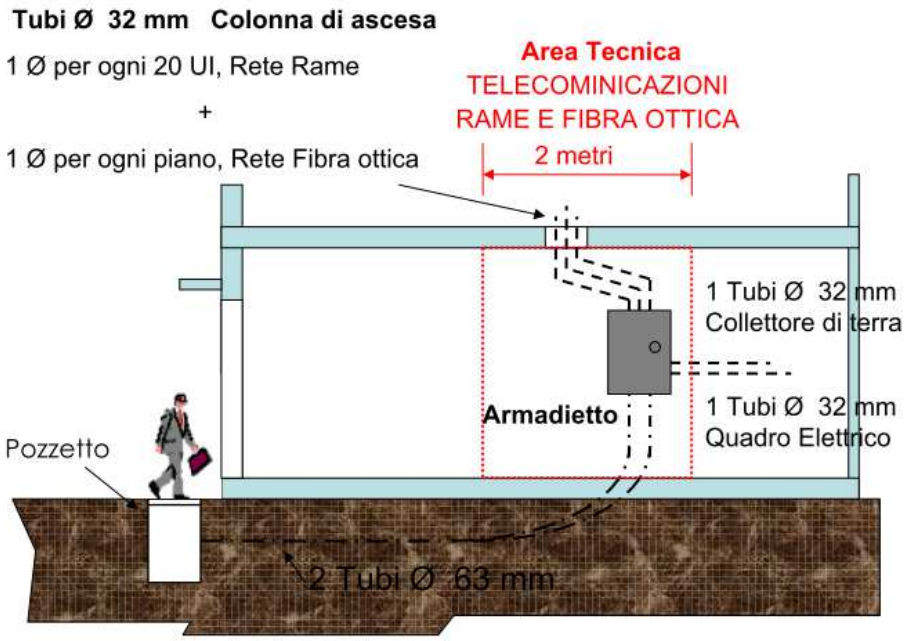

RETI A BASSA DENSITA' (VILLETTE A SCHIERA)

Per gli edifici di piccole dimensioni, (esempio villette a schiera) la terminazione può essere posta all'esterno.

Si dovrà prevedere un'area dove collocare :

- "COLONNINA MODULARE IN PVC"

O in alternativa

- "NICCHIA" spazio ricavato nella parete dove terminare la rete telefonica (rame e fibra ottica).

COLONNINA MODULARE IN PVC

La colonnina può essere posata a parete o a pieno vento mediante la predisposizione alla base di un apposito basamento il VTR. Dovrà sporgere dal "piano stradale" per circa 5 cm.

La base della colonnina , deve permettere l'alloggiamento di 3 tubi corrugati ⌀ 63 m., che dovranno essere terminati nel pozzetto in ghisa 40x76 cm e/o 90x60 in CLS

La base della colonnina è predisposta di setti a frattura che permettono l'alloggiamento dei tubi per l'ingresso del cavo in rame e per l'uscita dei cavetti d'utente.

NICCHIA

Le dimensioni minime sono 80x100cm, (AxL),

Possibilmente la "nicchia dovrà essere realizzata, ad un'altezza da terra di 120 cm; dovrà essere collegata con 4 tubi corrugati ⌀ 63 m., nel pozzetto in ghisa 40x76 cm e/o 90x70 in CLS.

All'interno di questo spazio, in prima installazione dovrà essere posizionato l'ARMADIETTO MODULARE PVC (materiale omologato); successivamente verrà collocata la terminazione dei cavi ottici.

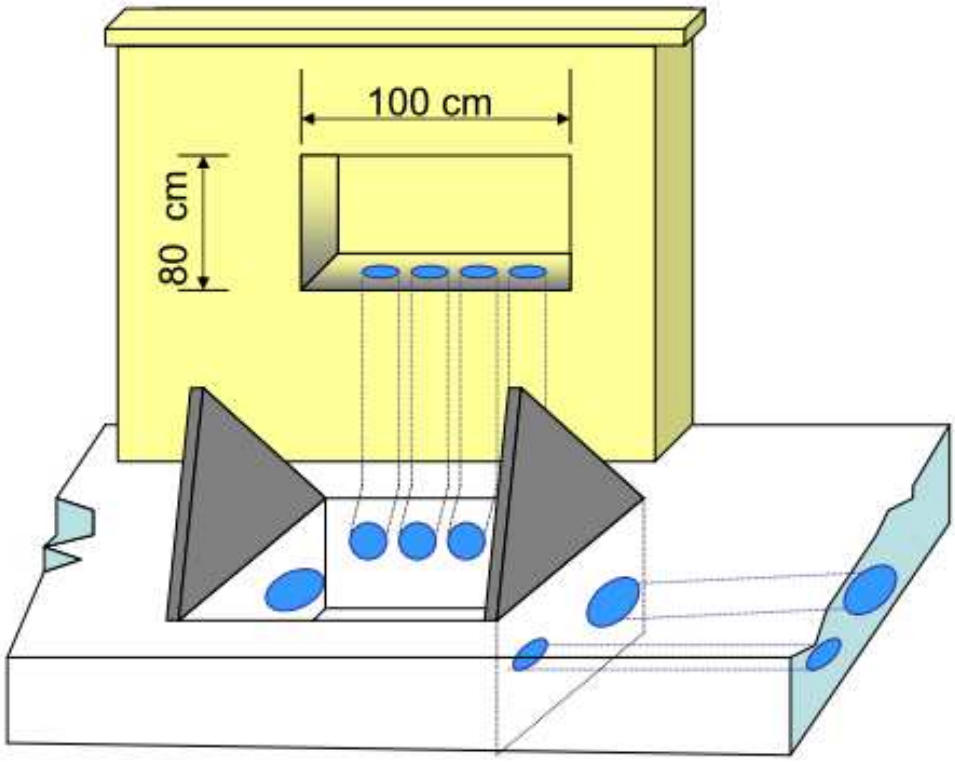

BASAMENTO COLONNINA - PIANTA

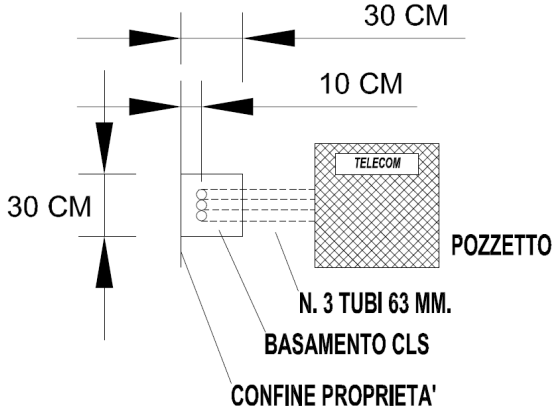

BASAMENTO COLONNINA - SEZIONE

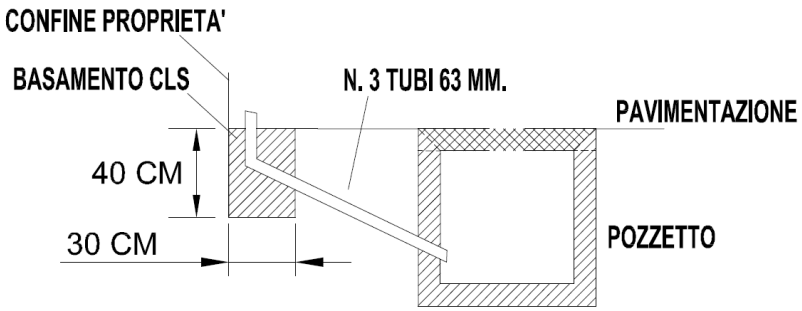

ESEMPIO DI INFRASTRUTTURA NELL'ABITAZIONE

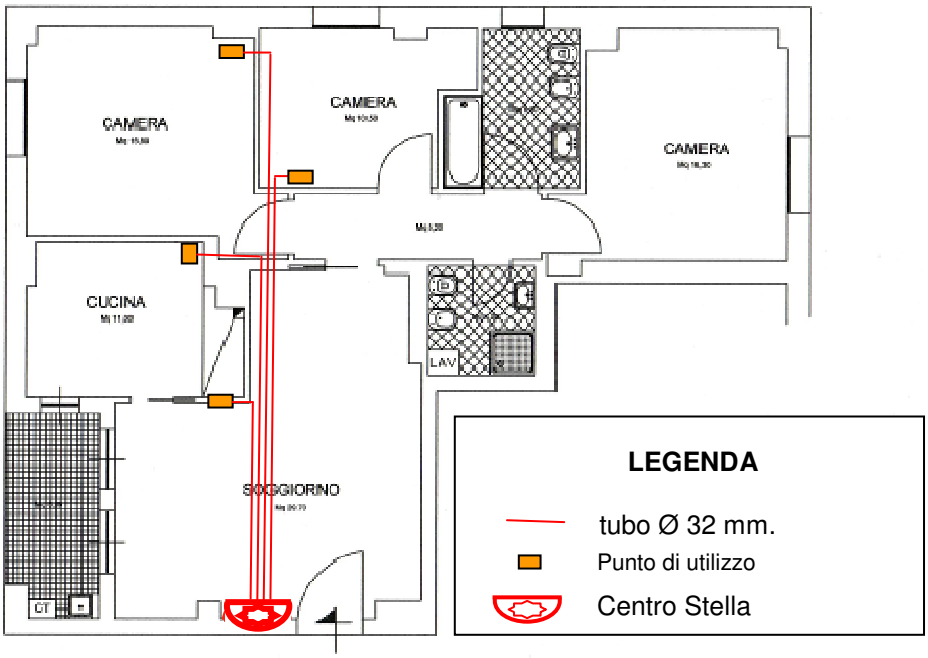

Il centro stella è costituito da un armadietto da incasso tipo commerciale,) , le cui dimensioni dipendono dai punti di terminazione di TLC previsti all'interno dell'appartamento (dimensioni consigliate 400x400x90 mm LxHxP).
Il centro stella dovrà essere raccordato con tubi Ø 32 mm ad ogni punto di accesso TLC ed al quadro elettrico.

MATERIALI OMOLOGATI TELECOM ITALIA

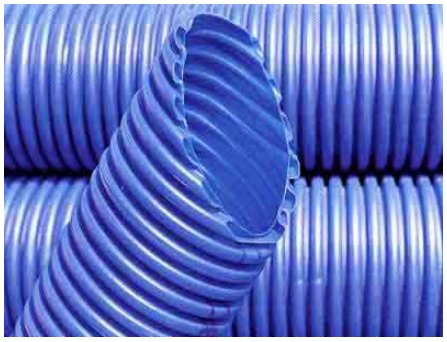

N.T.ET.
095 7563525

Nuova Rabbiplast
0543 922888

Tubi corrugati (HDPE) di tipo strutturale di colore blu RAL 5002.
CODICE TI: 333930 (tubo Ø63 mm)
CODICE TI: 333955 (tubo Ø125 mm)

ACCESSORI:
Selletta per posa tubi corrugati Ø63 mm
CODICE TI: **334003**

Manicotto autobloccante tubo corrugato Ø63 mm
CODICE TI: **395095**

Tappo di chiusura per tubo corrugato Ø63 mm
CODICE TI: **333831**

Manicotto autobloccante tubo corrugato Ø125 mm
CODICE TI: **395103**

Tappo di chiusura per tubo corrugato Ø125 mm
CODICE TI: **333849**

Nastro segnalatore di cavi e manufatti TI nel sottosuolo.
CODICE TI: **393066**

Com.tec. 83
0382 930545

Elettra
800 079997

Ecotech
0547 335548

Maptel
06 9145143

Elemento base

Pozzetto modulare 40x40 prefabbricato in calcestruzzo.
Il pozzetto è costituito da un elemento base e un elemento di sopralzo.

CODICE TI: **703700** (elemento base da 30 cm)

CODICE TI: **703701** (elemento di sopralzo da 30 cm)

Montini
030.2583321

Leggi
0774 631219

Seiemac
055 696041

Elemento di sopralzo

MATERIALI OMOLOGATI TELECOM ITALIA

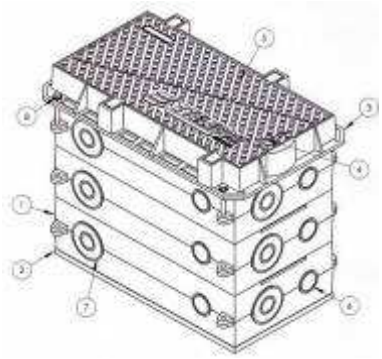

Pozzetto 40x76 modulare in ghisa completo di **chiusino**.

L'insieme è costituito da un elemento base, tre anelli di sopralzo e da un telaio portachiusino per un'altezza complessiva di circa 70 cm.

Il complesso è in classe D 400 (rispondente alla norma EN124) a due semicoperchi triangolari, con cerniere contrapposte.

La versione a riempimento permette il riempimento con qualsiasi tipo di materiale (porfido, basoli, granito), in modo da mantenere la continuità della pavimentazione.

CODICE TI: **714081**

CODICE TI: **714085** (versione a riempimento)

Elettra
800 079997

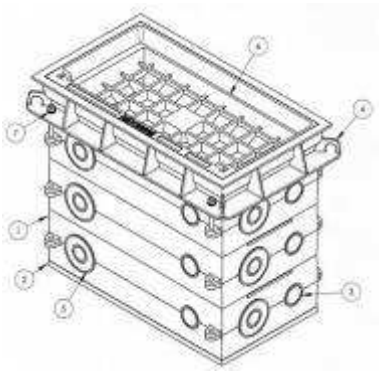

Versione a riempimento

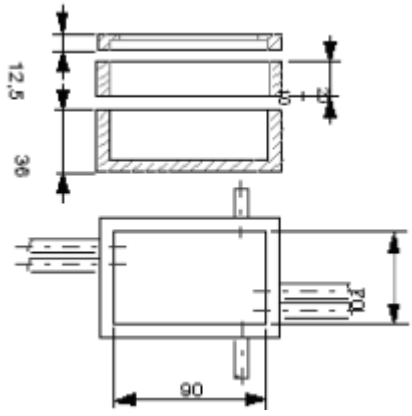

Pozzetto 90x70 prefabbricato in calcestruzzo.

Il pozzetto è costituito da un elemento base, un elemento di sopralzo e da un anello portachiusino.

CODICE TI: **36812.6** (elemento base da 36 cm)

CODICE TI: **36811.8** (elemento sopralzo da 20 cm)

CODICE TI: **70319.2** (anello portachiusino da 60x60 cm)

Bianco
0923 942972

Leggi
0774 631219

Seiemac
055 696041

Sarom
0438 400400

MATERIALI OMOLOGATI TELECOM ITALIA

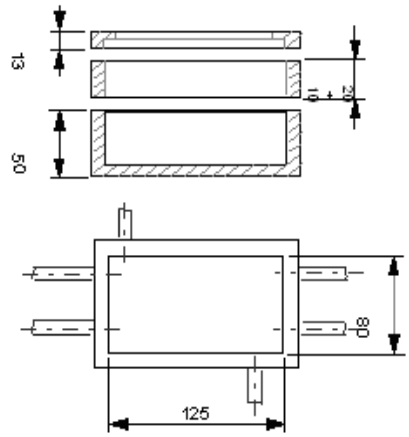

Pozzetto 125x80 prefabbricato in calcestruzzo.

Il pozzetto è costituito da un elemento base, un elemento di sopralzo e da un anello portachiusino.

CODICE TI: **280966** (elemento base da 50 cm)

CODICE TI: **280982** (elemento sopralzo da 20 cm)

CODICE TI: **703195** (anello portachiusino da 60x120 cm)

Bianco
0923 942972

Leggi
0774 631219

Seiemac
055 696041

Sarom
0438 400400

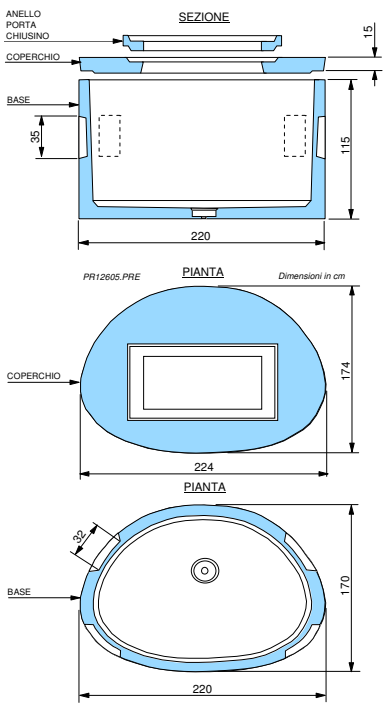

Maxipozzetto 220x170 prefabbricato in calcestruzzo.
CODICE TI: 281295
Cameretta policen.220x220 Per armadio RL in ca.
CODICE TI: **170311+170312**

Bianco
0923 942972

Seiemac
055 696041

Sarom
0438 400400

MATERIALI OMOLOGATI TELECOM ITALIA

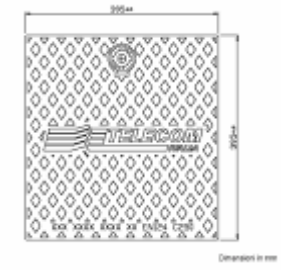

Chiusino 40x40 in ghisa sferoidale classe C 250 (rispondente alla norma EN124) a singolo coperchio.
Da impiegare su pozzetti 40x40.
CODICE TI: **629550**

Chiusino 40x40 in ghisa lamellare classe C 250 (rispondente alla norma EN124) a singolo coperchio.
Da impiegare su pozzetti 40x40.
CODICE TI: **704019**

Montini
030.2583321 | 06.3292840 | 800 079997 | 0547 335548

Chiusino 60x60 din ghisa sferoidale classe D 400 (rispondente alla norma EN124) a due semicoperchi triangolari, con cerniere contrapposte o adiacenti.
Da impiegare su pozzetti 90x70.
CODICE TI: **52053.6**

Norinco 06.3292840
Elettra 800 079997
FERB / Ecotech 0547 335548
Cofunco 335 7526087
Cirino Pomicino 081 7315313

Chiusino 60x60 a riempimento in ghisa sferoidale classe D 400 (rispondente alla norma EN124). Permette il riempimento con qualsiasi tipo di materiale (porfido, basoli, granito), in modo da mantenere la continuità della pavimentazione.

Da impiegare su pozzetti 60x90.
CODICE TI: **33372.4**

Chiusino 60x120 doppio in ghisa sferoidale classe D 400 (rispondente alla norma EN124) a quattro semicoperchi triangolari, con cerniere contrapposte o adiacenti.
Da impiegare su pozzetti 125x80.
CODICE TI: **703636**

Norinco 06.3292840
Elettra 800 079997
FERB / Ecotech 0547 335548
Cofunco 335 7526087
Cirino Pomicino 081 7315313

Chiusino 60x120 a riempimento in ghisa sferoidale classe D 400 (rispondente alla norma EN124). Permette il riempimento con qualsiasi tipo di materiale (porfido, basoli, granito), in modo da mantenere la continuità della pavimentazione.

Da impiegare su pozzetti 80x125.
CODICE TI: **703638**

MATERIALI OMOLOGATI TELECOM ITALIA

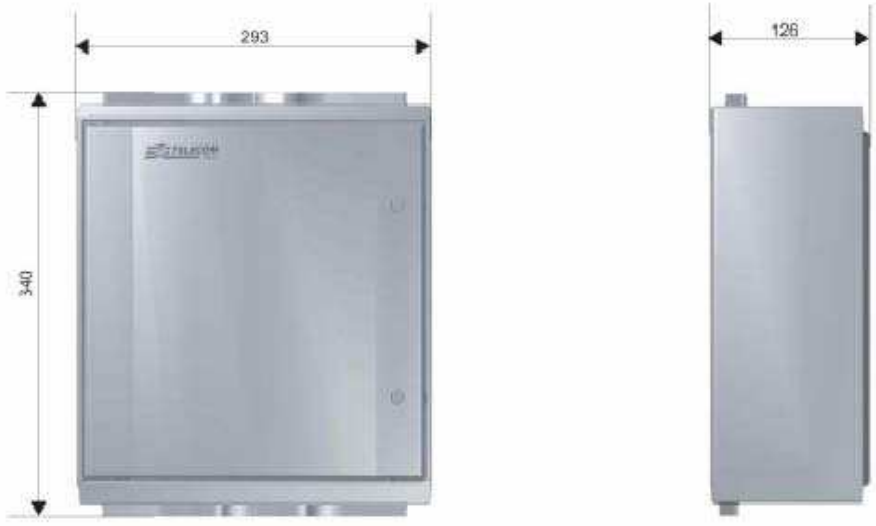

ARMADIETTO MODULARE IN PVC

COLONNINA MODULARE IN PVC

MATERIALI OMOLOGATI TELECOM ITALIA

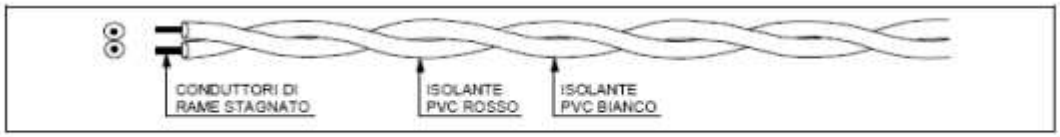

Cordoncino 2x0,6 Cu PVC bianco/rosso
CODICE TI: 246298

- **Ariston cavi spa**
  0444 749900
- **Beta Cavi srl**
  0828 308765
- **Bruno Baldassarivi e e F.lli**
  0583 43521
- **Cavicontrol srl**
  095 7563011
- **Intercond spa**
  02 929 101
- **Mantovani e Serazzi**
  011 9941020
- **Mettallurcica Bresciana**
  030 9771911
- **Nexans Italia spa**
  039 6869016
- **Mlasticavi Italiana spa**
  011 9346411
- **Tratos cavi spa**
  0575 7941
- **Eko.Tel. srl**
  085 898900
- **Prysmian Cavi e Sistemi**
  02 64491